EPSON
EXCEED YOUR VISION

ET-M2140 / M2140 Series

راهنماي كاربر

NPD5971-02 FA

محتوا

درباره این راهنما

معرفی دفترچه‌های راهنما. . . . . 5.
استفاده از راهنما برای جستجوی اطلاعات. . . . . 5.
علائم و نشان ها. . . . . 6.
توضیحات استفاده شده در این دفترچه راهنما. . . . . 7.
مراجع سیستم عامل. . . . . 7.

دستورالعمل های مهم

دستورالعمل های ایمنی. . . . . 8.
دستورالعمل‌های ایمنی مربوط به پیوند. . . . . 8.
توصیه ها و هشدارها در مورد چاپگر. . . . . 9.
مشاوره ها و هشدارها برای تنظیم چاپگر. . . . . 9.
مشاوره‌ها و هشدارها برای استفاده از چاپگر. . . . . 9.
مشاوره ها و هشدارها برای انتقال یا نگهداری چاپگر. . . . 10.
توصیه ها و هشدارها برای استفاده از صفحه LCD. . . . . 10.
محافظت از اطلاعات شخصی خود. . . . . 10.

قسمت های اصلی چاپگر

نام و عملکرد قطعات. . . . . 11.
پانل کنترل. . . . . 13.
راهنمای صفحه LCD. . . . . 13.
راهنمای صفحه اصلی. . . . . 13.

آماده‌سازی چاپگر

قرار دادن کاغذ. . . . . 15.
ظرفیت‌ها و کاغذ موجود. . . . . 15.
قرار دادن کاغذ در کاست کاغذ. . . . . 18.
قرار دادن کاغذ در سینی ورودی کاغذ از عقب. . . . . 21.
قرار دادن پاکت نامه و موارد احتیاطی. . . . . 23.
لیست انواع کاغذ. . . . . 24.
خروج کاغذ از دستگاه. . . . . 24.
قرار دادن اسناد. . . . . 24.
قرار دادن اوراق در شیشه اسکنر. . . . . 24.
گزینه‌های منو برای تنظیم. . . . . 26.
گزینه‌های منو برای سرویس و نگهداری. . . . . 26.
گزینه‌های منو برای راه‌اندازی چاپگر. . . . . 27.
گزینه‌های منو برای برگه وضعیت چاپ. . . . . 28.
گزینه‌های منو برای شمارشگر چاپ. . . . . 29.
گزینه‌های منو برای بازگشت به تنظیمات پیش فرض. . . . 29.
گزینه‌های منو برای نسخه سخت افزار. . . . . 29.
ذخیره نیرو. . . . . 29.
صرفه جویی در مصرف برق — صفحه کنترل. . . . . 29.

چاپ

چاپ کردن از درایور چاپگر در Windows. . . . . 31.
دسترسی به درایور چاپگر. . . . . 31.
اصول اولیه چاپ. . . . . 31.
چاپ 2 طرفه. . . . . 33.
چاپ چندین صفحه بر روی یک صفحه. . . . . 34.
چاپ کردن و انباشت به ترتیب صفحه (چاپ به ترتیب معکوس). . . . . 34.
چاپ یک سند کوچک یا بزرگ شده. . . . . 35.
چاپ کردن یک تصویر بر روی چندین برگ برای بزرگنمایی (ایجاد پوستر). . . . . 35.
چاپ کردن با سربرگ و ته‌برگ. . . . . 41.
چاپ کردن ته‌نقش. . . . . 42.
چاپ کردن همزمان چندین فایل. . . . . 43.
تنظیم ته‌رنگ چاپ. . . . . 43.
چاپ کردن برای تاکید بر خطوط باریک. . . . . 44.
چاپ برای بهبود متن و خطوط کم‌رنگ. . . . . 44.
چاپ کردن بارکد خوانا. . . . . 45.
لغو کردن چاپ. . . . . 45.
گزینه‌های منو مربوط به درایور چاپگر. . . . . 45.
چاپ کردن از درایور چاپگر در Mac OS. . . . . 48.
قسمت های اصلی چاپگر. . . . . 48.
چاپ 2 طرفه. . . . . 50.
چاپ چندین صفحه بر روی یک صفحه. . . . . 51.
چاپ کردن و انباشت به ترتیب صفحه (چاپ به ترتیب معکوس). . . . . 51.
چاپ یک سند کوچک یا بزرگ شده. . . . . 52.
لغو کردن چاپ. . . . . 52.
گزینه‌های منو مربوط به درایور چاپگر. . . . . 53.
انجام تنظیمات کارکرد برای درایور چاپگر Mac OS. . . . 54.
لغو کردن کار چاپ. . . . . 54.

کپی کردن

کپی کردن. . . . . 55.
کپی کردن دورو. . . . . 55.
کپی کردن چند سند در یک برگه. . . . . 56.
گزینه‌های منو برای کپی کردن. . . . . 56.

اسکن

اسکن با استفاده از پانل کنترل. . . . . 59.
اسکن کردن در رایانه. . . . . 59.
اسکن از رایانه. . . . . 62.
اسکن کردن با استفاده از Epson Scan 2. . . . . 62.

محتوا

پر کردن مجدد جوهر و تعویض کادرهای نگهداری

بررسی وضعیت جوهر باقیمانده و جعبه مراقبت و نگهداری 66
بررسی وضعیت جعبه نگهداری — صفحه کنترل. 66
بررسی وضعیت جوهر باقیمانده و جعبه نگهداری - Windows. 66
بررسی وضعیت جوهر باقیمانده و جعبه مراقبت و نگهداری — Mac OS. 66
کدهای بطری جوهر. 66
احتیاط‌های مربوط به استفاده از بطری جوهر. 67
پر کردن دوباره مخزن جوهر. 68
کد جعبه نگهداری. 72
احتیاط های مربوط به استفاده از جعبه مراقبت و نگهداری 72
تعویض جعبه نگهداری. 73

نگهداری از چاپگر

جلوگیری از خشک شدن هد چاپ. 74
بررسی اینکه آیا نازل‌ها مسدود هستند (بررسی نازل). 74
بررسی اینکه آیا نازل‌ها مسدود هستند (بررسی نازل) — پانل کنترل. 74
بررسی اینکه آیا نازل‌ها مسدود هستند (بررسی نازل) — Windows. 75
بررسی اینکه آیا نازل‌ها مسدود هستند (بررسی نازل) — Mac OS. 76
تمیز کردن هد چاپ (تمیز کردن هد). 77
تمیز کردن هد چاپ — پانل کنترل. 77
تمیز کردن هد چاپ — Windows. 77
تمیز کردن هد چاپ — Mac OS. 78
تمیز کردن هد چاپ با برنامه (جایگزینی جوهر). 78
اجرای جایگزینی جوهر — پانل کنترل. 79
اجرا کردن جایگزینی جوهر — Windows. 79
اجرای جایگزینی جوهر — Mac OS. 80
تراز کردن هد چاپ. 80
تراز کردن هد چاپ — پانل کنترل. 80
تمیز کردن مسیر کاغذ. 80
پاک کردن مسیر کاغذ از لکه‌های جوهر. 81
تمیز کردن مسیر کاغذ برای مشکلات تغذیه کاغذ. 81
تمیز کردن شیشه اسکنر. 83
تمیز کردن ورقه نیمه-شفاف. 83
بررسی تعداد کل صفحه‌های تغذیه شده توسط چاپگر. 85
بررسی تعداد کل صفحه‌های تغذیه شده توسط چاپگر — پانل کنترل. 85
بررسی تعداد کل صفحه‌های تغذیه شده توسط چاپگر — Windows. 86
بررسی تعداد کل صفحه‌های تغذیه شده توسط چاپگر — Mac OS. 86

اطلاعات نرم افزار

برنامه اسکن اسناد و تصاویر (Epson Scan 2). 87
برنامه پیکربندی عملیات اسکن از پانل کنترل (Epson Event Manager). 87
برنامه چاپ کردن صفحات وب (E-Web Print). 88
ابزارهای به‌روز رسانی نرم‌افزار (EPSON Software Updater). 88
نصب برنامه ها. 89
بروزرسانی برنامه‌ها و میان افزار. 90
حذف برنامه ها. 90
حذف برنامه ها — Windows. 90
حذف برنامه‌ها — Mac OS. 91

برطرف کردن مشکلات

بررسی وضعیت چاپگر. 92
بررسی کدهای خطا بر روی صفحه LCD. 92
بررسی وضعیت چاپگر — Windows. 92
بررسی وضعیت چاپگر — Mac OS. 93
بررسی وضعیت نرم‌افزار. 93
خارج کردن کاغذ گیر کرده. 93
خارج کردن کاغذ گیر کرده از درپوش جلو. 93
خارج کردن کاغذ گیر کرده از سینی ورودی کاغذ از عقب 95
خارج کردن کاغذ گیر کرده از داخل چاپگر. 95
خارج کردن کاغذ گیر کرده از درپوش عقب. 96
کاغذ به درستی تغذیه نمی شود. 97
گیر کردن کاغذ. 98
کاغذ به صورت کج تغذیه می شود. 98
بیرون افتادن کاغذ خارج شده از سینی خروجی. 98
حین چاپ کاغذ خارج می‌شود. 98
مشکلات مربوط به برق و پانل کنترل. 98
دستگاه روشن نمی شود. 98
دستگاه خاموش نمی شود. 98
دستگاه به صورت خودکار خاموش می شود. 98
صفحه LCD تاریک می شود. 99
چاپ از رایانه امکان‌پذیر نیست. 99
بررسی اتصال (USB). 99
بررسی نرم‌افزار و داده ها. 99
بررسی وضعیت چاپگر از طریق رایانه (Windows). . . . 101
بررسی وضعیت چاپگر از طریق رایانه (Mac OS). 102
مشکلات مربوط به کار چاپی. 102
نسخه چاپی دارای خط افتادگی است یا بدون رنگ است 102
خطوط اضافه یا رنگ های غیرمنتظره ظاهر می شود. . . 103
خطوط اضافه رنگی در فواصل حدود 3.3 سانتی متر ظاهر می شود. 103
نواربندی عمودی یا عدم ترازبندی. 104
کیفیت چاپ پایین است. 104

محتوا

کاغذ لکه یا خط افتادگی دارد. 105
کاغذ در حین چاپ خودکار دو طرفه کمرنگ است. . . . 106
عکس های چاپ شده چسبناک هستند. 106
محل، اندازه، یا حاشیه‌های کار چاپی درست نیست. . . 106
نویسه های چاپ شده نادرست و درهم هستند. 107
تصویر چاپ شده معکوس است. 107
وجود الگوهای موزاییک شکل در چاپ ها. 107
رنگ ها یکدست نیستند، لکه، نقطه یا خطوط مستقیم در تصویر کپی شده ظاهر می شود. 107
الگوی هاشور خورده در تصویر کپی شده ظاهر می شود. 108
تصویری از پشت اسناد در تصویر کپی شده ظاهر می شود.. 108
مشکل کار چاپی برطرف نمی شود. 108
سایر مشکلات مربوط به چاپ. 108
چاپ بسیار آهسته است. 108
در حین چاپ یا کپی کردن پیوسته، سرعت عملیات به شدت کاهش می یابد. 109
دستگاه اسکن نمی‌کند. 109
مشکلات مربوط به تصویر اسکن شده. 110
رنگ های ناهموار، کثیفی، لکه و دیگر موارد هنگام اسکن از شیشه اسکنر نمایش داده می شوند.. 110
کیفیت تصویر مناسب نیست. 110
افست در پس‌زمینه تصویر نمایان می‌شود. 110
متن تار می شود. 111
الگوهای موج دار (سایه های شبکه ای) نمایش داده می شوند. 111
ناحیه درست را نمی توان در شیشه اسکنر اسکن نمود. . . 111
هنگامی‌که به عنوان PDF قابل جستجو ذخیره می شود، متن به صورت صحیح شناسایی نمی شود. 112
برطرف کردن اشکالات در تصویر اسکن شده امکان‌پذیر نیست. 112
سایر مشکلات مربوط به اسکن. 113
اسکن بسیار آهسته است. 113
درحین اسکن پیوسته، سرعت اسکن به شدت کاهش می یابد. 113
هنگام اسکن کردن PDF/Multi-TIFF اسکن متوقف می شود. 113
سایر مشکلات. 113
صدای کارکرد بسیار زیاد است. 113
برنامه با فایروال مسدود شده است (فقط برای Windows). 114
پیامی نمایش داده می‌شود و از شما می‌خواهد که سطح جوهر را بازنشانی کنید. 114
نشت جوهر. 114

ضمیمه

مشخصات فنی. 115
مشخصات چاپگر. 115
مشخصات اسکنر. 116
مشخصات رابط. 116
ابعاد. 116
مشخصات الکتریکی. 117
مشخصات محیطی. 117
نیازمندی‌های سیستم. 118
اطلاعات تنظیمی. 118
استانداردها و تأییدیه های مربوط به مدل اروپایی. . . . 118
محدودیت های کپی کردن. 118
حمل‌ونقل و نگهداری چاپگر. 119
حق نسخه‌برداری. 122
علایم تجاری. 123
جایی که می توانید راهنما را دریافت کنید. 124
وب سایت پشتیبانی فنی. 124
تماس با پشتیبانی Epson. 124

درباره این راهنما

معرفی دفترچه‌های راهنما

کتابچه‌های راهنمای زیر همراه با چاپگر Epson شما عرضه می‌شوند. همانند دفترچه‌های راهنما می‌توانید انواع مختلف اطلاعات راهنما را که روی چاپگر یا برنامه کاربردی Epson موجود هستند بررسی کنید.

❑ از اینجا شروع کنید (دفترچه راهنمای کاغذی)

اطلاعاتی درباره راه‌اندازی چاپگر، نصب نرم‌افزار، استفاده از چاپگر، رفع مشکلات و غیره ارائه می‌دهد.

❑ راهنماي كاربر (دفترچه راهنمای دیجیتالی)

این دفترچه راهنما. اطلاعات و دستورالعمل‌های کلی درباره استفاده از چاپگر و رفع مشکلات ارائه می‌دهد.

شما می‌توانید آخرین نسخه‌های کتابچه‌های راهنمای فوق را به اشکال زیر دریافت کنید.

❑ راهنمای کاغذی

به وب سایت پشتیبانی Epson Europe به آدرس http://www.epson.eu/Support یا وب سایت پشتیبانی جهانی Epson به آدرس http://support.epson.net/ بروید.

❑ راهنمای دیجیتالی

EPSON Software Updater را روی کامپیوتر خود راه‌اندازی کنید. EPSON Software Updater به‌روزرسانی‌های موجود برنامه‌های نرم‌افزاری و راهنماهای دیجیتالی Epson را بررسی می‌کند و به شما امکان می‌دهد آخرین نسخه‌ها را دانلود کنید.

اطلاعات مرتبط

🡄 "ابزارهای به‌روز رسانی نرم‌افزار (EPSON Software Updater)" در صفحه 88

استفاده از راهنما برای جستجوی اطلاعات

راهنمای PDF امکان جستجوی اطلاعات بر اساس کلیدواژه یا پریدن مستقیم به بخشهای خاص با استفاده از نشانه را فراهم می‌کند.می‌توانید فقط صفحات مورد نیاز را چاپ کنید.این بخش روش استفاده از راهنمای PDF باز شده در Adobe Reader X رایانه شما را شرح می‌دهد.

جستجو بر اساس کلیدواژه

بر روی **ویرایش** > **پیشرفته جستجو** کلیک کنید.کلیدواژه (متن) مربوط به اطلاعات مورد نظر را در پنجره جستجو وارد و بر روی **جستجو** کلیک کنید.نتایج به صورت فهرست نشان داده می‌شود.بر روی یکی از نتایج ظاهر شده کلیک کنید یا به صفحه مرتبط بروید.

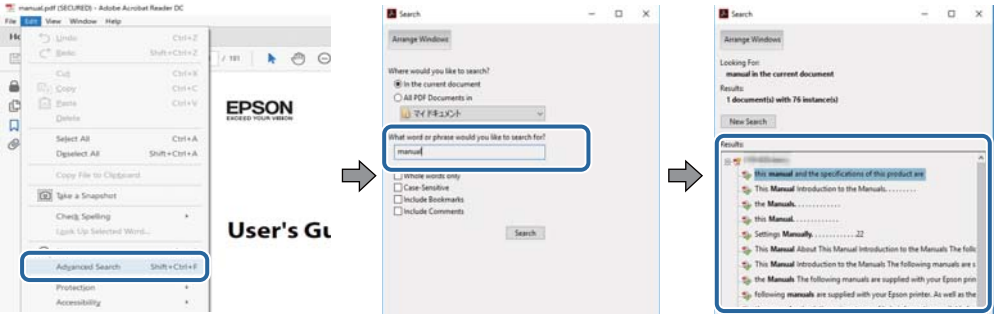

درباره این راهنما

پریدن مستقیم از نشانه‌ها

برای رفتن به صفحه مرتبط بر روی یکی از عنوان‌ها کلیک کنید.برای مشاهده عنوان‌های سطح پایین در آن بخش بر روی + یا > کلیک کنید.برای بازگشت به صفحه پیشین، کارهای زیر را با صفحه کلید انجام دهید.

- Windows: کلید **Alt** را فشرده نگه دارید و کلید ← را فشار دهید.
- Mac OS: کلید فرمان را فشرده نگه دارید و کلید ← را فشار دهید.

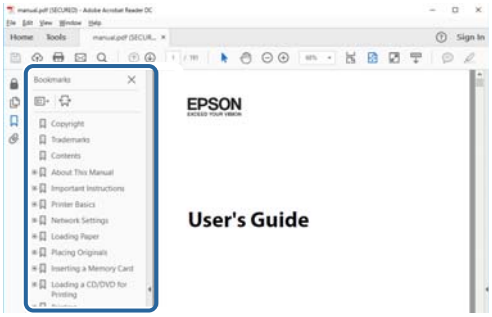

چاپ کردن فقط صفحات مورد نیاز

می‌توانید فقط صفحات مورد نیاز را استخراج و چاپ کنید.بر روی **چاپ** در منو **فایل** کلیک کنید و صفحات مورد نظر خود را از قسمت **صفحات** در **صفحاتی که باید چاپ شود** مشخص کنید.

- برای مشخص کردن دنباله‌ای از صفحات، بین صفحه آغازین و پایانی خط تیره بگذارید.

  مثال: 20–25

- برای مشخص کردن صفحات غیر منظم، آنها را با ویرگول جدا کنید.

  مثال: 5، 10، 15

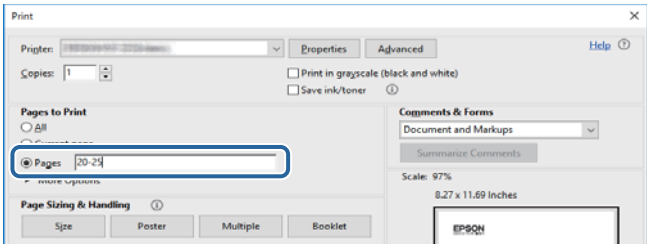

علائم و نشان ها

احتیاط!

دستورالعمل هایی که باید با دقت دنبال شود تا از آسیب بدنی جلوگیری شود.

مهم:

دستورالعمل هایی که باید مورد توجه قرار گیرد تا از آسیب به تجهیزات جلوگیری شود.

نکته:

اطلاعات تکمیلی و مرجع ارائه می دهد.

اطلاعات مرتبط

🡄 به بخش های مربوطه پیوند می دهد.

توضیحات استفاده شده در این دفترچه راهنما

❑ تصاویر گرفته شده از درایور چاپگر و صفحات Epson Scan 2 (درایور اسکن) از Windows 10 یا macOS High Sierra هستند. محتوای نشان داده شده در صفحات بسته به مدل و موقعیت متفاوت هستند.

❑ تصاویر استفاده شده در این دفترچه راهنما فقط مثال هستند. ممکن است بسته به مدل تفاوت‌های جزئی وجود داشته باشد، ولی روش راه اندازی مشابه است.

❑ برخی از موارد منو ی روی صفحه LCD بسته به مدل و تنظیمات متفاوت است.

❑ کد QR را می‌توانید با استفاده از برنامه اختصاصی بخوانید.

مراجع سیستم عامل

Windows

در این دفترچه راهنما، اصطلاحاتی مانند "Windows 10"، "Windows 8.1"، "Windows 8"، "Windows 7"، "Windows Vista"، "Windows XP"، Windows Server 2016، "Windows Server 2012 R2"، "Windows Server 2012"، "Windows Server 2008 R2"، "Windows Server 2008"، "Windows Server 2003 R2" و "Windows Server 2003" به سیستم‌های عامل زیر اشاره می‌کند. به علاوه "Windows" برای رجوع به تمامی نسخه‌ها استفاده شده است.

❑ سیستم عامل Microsoft® Windows® 10

❑ سیستم عامل Microsoft® Windows® 8.1

❑ سیستم عامل Microsoft® Windows® 8

❑ سیستم عامل Microsoft® Windows® 7

❑ سیستم عامل Microsoft® Windows Vista®

❑ سیستم عامل Microsoft® Windows® XP

❑ سیستم عامل Microsoft® Windows® XP Professional x64 Edition

❑ سیستم عامل Microsoft® Windows Server® 2016

❑ سیستم عامل Microsoft® Windows Server® 2012 R2

❑ سیستم عامل Microsoft® Windows Server® 2012

❑ سیستم عامل Microsoft® Windows Server® 2008 R2

❑ سیستم عامل Microsoft® Windows Server® 2008

❑ سیستم عامل Microsoft® Windows Server® 2003 R2

❑ سیستم عامل Microsoft® Windows Server® 2003

Mac OS

در این رهنما، از گزینه "Mac OS" برای اشاره به macOS High Sierra، macOS Sierra، OS X El Capitan، OS X Yosemite، OS X Mavericks، OS X Mountain Lion، Mac OS X v10.7.x و Mac OS X v10.6.8 استفاده می‌شود.

دستورالعمل های مهم

دستورالعمل های ایمنی

برای استفاده ایمن از این چاپگر این دستورالعمل ها را مطالعه و دنبال کنید.این دفترچه راهنما را برای مراجعه بعدی نگه دارید.همینطور، همه دستورالعمل ها و هشدارهای علامت گذاری شده در این چاپگر را دنبال کنید.

- ❑ بعضی از نمادهای به کار رفته در چاپگر برای اطمینان از حفظ ایمنی و استفاده صحیح از چاپگر هستند. برای اطلاع از مفهوم این نمادها از سایت زیر دیدن کنید.

  http://support.epson.net/symbols

- ❑ فقط از سیم برقی که به همراه چاپگر ارائه شده استفاده کنید و از سیم سایر دستگاه ها استفاده نکنید. استفاده از سایر سیم ها برای این چاپگر یا استفاده از سیم برق ارائه شده با سایر تجهیزات می تواند منجر به شوک الکتریکی یا آتش سوزی شود.
- ❑ مطمئن شوید سیم برق متناوب استاندارد ایمنی محلی مربوطه را دارا باشد.
- ❑ هرگز سیم برق، دوشاخه، چاپگر، دستگاه اسکن را باز نکنید، تغییر ندهید یا سعی نکنید آنها را تعمیر کنید یا خودتان تغییراتی در آنها ایجاد نمایید مگر اینکه بطور خاص در دفترچه های راهنمای چاپگر توضیح داده شده باشد.
- ❑ در شرایط زیر چاپگر را از برق جدا کرده و برای سرویس به نزد پرسنل مجرب سرویس بروید:

  سیم برق یا دوشاخه آسیب دیده باشد؛ مایعی وارد چاپگر شده باشد؛ چاپگر افتاده باشد یا محفظه آسیب دیده باشد؛ چاپگر بطور عادی کار نکند یا تغییر مشخصی در عملکرد آن دیده شود. کنترل‌هایی که در دستورالعمل‌های راه‌اندازی نیستند را انجام ندهید.
- ❑ چاپگر را نزدیک پریز دیواری قرار دهید تا بتوانید به راحتی دوشاخه را جدا کنید.
- ❑ چاپگر را در محیط خارج از ساختمان، نزدیک به محل پر گرد و غبار و کثیف، آب، منابع گرمازا، یا در مکانی که در معرض تکان ها، لرزش ها، دما یا رطوبت بالاست قرار ندهید.
- ❑ مراقب باشید مایع درون چاپگر ریخته نشود و با دست مرطوب به چاپگر دست نزنید.
- ❑ اگر صفحه LCD آسیب دیده است، با فروشنده خود تماس بگیرید. اگر محلول کریستال مایع با دست شما تماس پیدا کرد، آنها را بطور کامل با آب و صابون بشویید. اگر محلول کریستال مایع با چشمان شما تماس پیدا کرد، فورا آنها را با آب بشویید. اگر بعد از شستن کامل، چشمتان ناراحت است یا مشکل دید دارید فورا به پزشک مراجعه کنید.

دستورالعمل‌های ایمنی مربوط به پیوند

- ❑ مراقب باشید هنگام کار با مخزن جوهر، درپوش مخزن جوهر و بطری باز جوهر یا درپوش بطری جوهر، به جوهر دست نزنید.
  - ❑ اگر پوست‌تان جوهری شد، آن را با آب و صابون کاملاً بشویید.
  - ❑ اگر جوهر وارد چشمان‌تان شد، سریعاً با آب فراوان شستشو دهید. اگر بعد از شستشوی کامل، هنوز احساس ناراحتی می‌کنید یا مشکلات چشمی دارید، سریعاً با پزشک مشورت کنید.
  - ❑ اگر جوهر وارد دهان‌تان شد، سریعاً با پزشک مشورت کنید.
- ❑ جعبه نگهداری را باز نکنید در غیر اینصورت احتمال ورود جوهر به چشمان شما یا برخورد با پوستتان وجود دارد.
- ❑ برای جلوگیری از نشت کردن جوهر، از تکان دادن شدید بتری جوهر یا قرار دادن آن در معرض ضربات شدید بپرهیزید.
- ❑ بطری جوهر، مخزن جوهر و جعبه نگهداری را دور از دسترس کودکان نگهداری کنید. اجازه ندهید کودکان از بطری جوهر بنوشند یا به بطری جوهر و درپوش بطری جوهر دست بزنند.

دستورالعمل های مهم

توصیه ها و هشدارها در مورد چاپگر

برای اجتناب از آسیب وارد شدن به چاپگر یا اموال خود این دستورالعمل ها را بخوانید و دنبال کنید. این دفترچه راهنما را برای مراجعه بعدی نگه دارید.

مشاوره ها و هشدارها برای تنظیم چاپگر

- ❑ روزنه ها و منافذ چاپگر را نپوشانید و مسدود نکنید.
- ❑ فقط از منبع برقی استفاده کنید که در برچسب چاپگر نشان داده شده است.
- ❑ از پریزهایی که در مدار مشابه قرار دارند مانند دستگاه فتوکپی یا سیستم های کنترل هوا که مرتبا روشن و خاموش می شوند استفاده نکنید.
- ❑ از پریزهای الکتریکی که با سوییچ های دیوار یا تایمرهای خودکار کنترل می شوند استفاده نکنید.
- ❑ کل سیستم رایانه را از منابعی که بصورت بالقوه دارای تداخل الکترومغناطیسی هستند مانند بلندگوها یا جایگاه تلفن های بی سیم دور نگه دارید.
- ❑ سیم های منبع برق باید بگونه ای قرار بگیرند که از خراش، بریدگی، ساییده شدن، چین خوردگی و پیچ خوردگی جلوگیری شود. اشیا را بر روی سیم های منبع برق قرار ندهید و مراقب باشید بر روی سیم های منبع برق قدم نگذارید و روی آن راه نروید. بخصوص مراقب باشید همه سیم های منبع برق در پایانه ها و نقاطی که وارد می شوند و از ترانسفورمرخارج می شوند صاف باشند.
- ❑ اگر برای چاپگر از یک سیم اضافی استفاده می کنید، مطمئن شوید که میزان کل آمپر دستگاه های متصل به سیم اضافی از میزان آمپر سیم بیشتر نباشد. همینطور مطمئن شوید که میزان کل آمپر همه دستگاه های متصل به پریز دیواری از میزان آمپر پریز دیواری بیشتر نباشد.
- ❑ اگر می خواهید از چاپگر در آلمان استفاده کنید، نصب داخلی باید با یک مدارشکن با 10 یا 16 آمپر محافظت شود تا محافظت کافی از مدار کوتاه و محافظت بیشتر از جریان وجود داشته باشد.
- ❑ زمانی که با کابل چاپگر را به رایانه یا دستگاه دیگری وصل می‌کنید، مطمئن شوید جهت رابط‌ها صحیح باشد. هر رابطی فقط یک جهت صحیح دارد. وارد کردن رابط در جهت نادرست می‌تواند به هر دو دستگاهی که با کابل به هم وصل شده اند آسیب برساند.
- ❑ چاپگر را بر روی یک سطح صاف، پایدار که نسبت به زیر چاپگر از همه جهت بزرگتر است قرار دهید. اگر چاپگر در یک زاویه کج شود به درستی کار نمی کند.
- ❑ فضایی را هم برای بالای چاپگر در نظر بگیرید تا بتوانید بطور کامل درپوش اسناد را بالا بیاورید.
- ❑ در جلوی چاپگر هم فضای کافی در نظر بگیرید تا کاغذ بطور کامل خارج شود.
- ❑ از قرار دادن دستگاه در مکان هایی که در معرض تغییرات سریع دما و رطوبت است خودداری کنید. همینطور، چاپگر را از نور مستقیم آفتاب، نور شدید یا منبع گرمازا دور نگه دارید.

مشاوره‌ها و هشدارها برای استفاده از چاپگر

- ❑ چیزی را از شکاف‌ها به درون چاپگر وارد نکنید.
- ❑ در زمان چاپ دست خود ر ا درون چاپگر نکنید.
- ❑ به کابل صاف سفید و لوله جوهر داخل چاپگر دست نزنید.
- ❑ از محصولات اسپری که گاز قابل اشتعال دارند درون یا اطراف چاپگر استفاده نکنید. اینکار می‌تواند منجر به اتش سوزی شود.
- ❑ هد چاپ را با دست حرکت ندهید، در غیر این صورت ممکن است چاپگر آسیب ببیند.
- ❑ هنگام بستن درپوش اسناد مراقب باشید انگشتان شما گیر نکند.

دستورالعمل های مهم

❑ هنگام قرار دادن اوراق بر روی شیشه اسکنر فشار زیاد وارد نکنید.

❑ مصرف طولانی مدت چاپگر زمانی که سطح جوهر زیر خط پایینی است، می تواند به چاپگر آسیب برساند.پس از خاموش کردن چاپگر مخزن جوهر را تا خط بالایی پر کنید.برای این که سطح جوهر به درستی نمایش داده شود، باید سطح جوهر را پس از پر کردن مخزن بازنشانی کنید.

❑ همیشه هنگام استفاده از دکمه ⏻ چاپگر را خاموش کنید. تا زمانی که چراغ ⏻ چشمک می زند چاپگر را از برق جدا نکنید یا از طریق پریز آن را خاموش نکنید.

❑ اگر نمی‌خواهید برای مدت زمان طولانی از چاپگر استفاده کنید حتما سیم برق را از پریز الکتریکی جدا کنید.

❑ هنگام بلند کردن چاپگر، دست‌های خود را در موقعیتی که در شکل زیر نشان داده شده است قرار دهید.

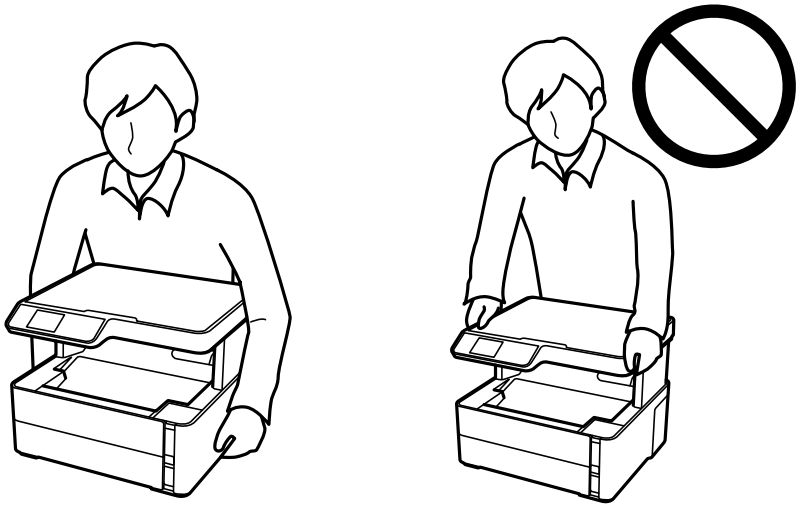

مشاوره ها و هشدارها برای انتقال یا نگهداری چاپگر

❑ هنگام نگهداری یا انتقال چاپگر، آن را کج نکنید، آن را بصورت عمودی نگه دارید یا آن را وارونه کنید در غیر این صورت ممکن است جوهر نشت کند.

❑ قبل از انتقال چاپگر، مطمئن شوید هد چاپ در موقعیت اصلی (کاملا راست) خود قرار داشته باشد.

توصیه ها و هشدارها برای استفاده از صفحه LCD

❑ ممکن است صفحه LCD تعدادی نقاط روشن و تاریک داشته باشد و به دلیل عملکردهای خود روشنایی ناهمواری داشته باشد. این موارد عادی است و نشان دهنده این نیست که دستگاه آسیب دیده است.

❑ برای تمیز کردن فقط از یک پارچه خشک و نرم استفاده کنید. از تمیزکننده های شیمیایی یا مایعات استفاده نکنید.

❑ درپوش جلو ی صفحه LCD در صورت فشار سنگین روی آن می شکند. اگر سطح صفحه حالت ترک یا ورقه شدن دارد با فروشنده خود تماس بگیرید و سعی نکنید قطعات شکسته را خارج کنید یا به آنها دست بزنید.

محافظت از اطلاعات شخصی خود

اگر چاپگر را به فرد دیگری می دهید یا آن را دور می اندازید، با انتخاب **تنظیم** > **بازگردانی تنظیمات پیش‌فرض** > **پاک کردن تمامی داده ها و تنظیمات** ا پانل کنترل، همه اطلاعات شخص که در حافظه چاپگر ذخیره شده است را پاک کنید.

قسمت های اصلی چاپگر

نام و عملکرد قطعات

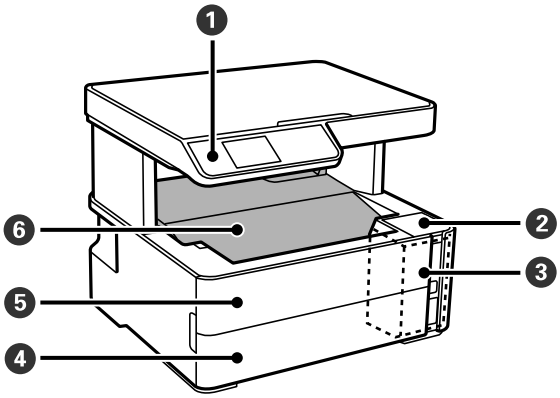

1	پانل کنترل	وضعیت چاپگر را نشان می‌دهد و اجازه می‌دهد تنظیمات چاپ را اعمال کنید.
2	کاور مخزن جوهر	برای پر کردن مخزن جوهر باز کنید.
3	مخزن جوهر	حاوی مخزن جوهر است.
4	درپوش کاست کاغذ	برای بارگذاری کاغذ در کاست کاغذ آن را باز کنید.
5	درپوش جلو	زمان خارج کردن کاغذهای گیر کرده آن را باز کنید.
6	سینی خروجی	کاغذ خارج شده را نگه می‌دارد.

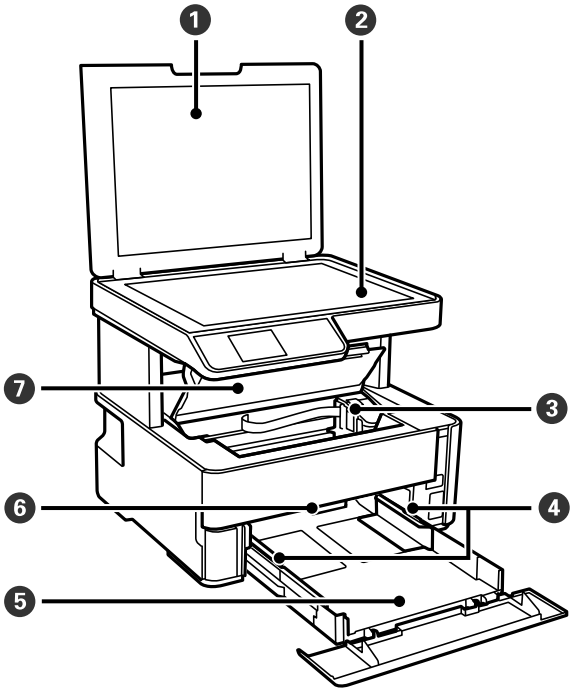

قسمت های اصلی چاپگر

1	درپوش سند	زمان اسکن کردن چراغ بیرونی را مسدود می‌کند.
2	شیشه اسکنر	اوراق را وارد کنید.
3	هد چاپ	جوهر از زیر نازل‌های هد چاپ خارج می‌شود.
4	گیرنده نگهدارنده لبه	کاغذ را بطور مستقیم در چاپگر نگه می‌دارد. به طرف لبه‌های کاغذ بلغزانید.
5	کاست کاغذ	کاغذ را بارگذاری می‌کند.
6	دسته تغییر خروجی	کاغذ خروجی را تا سینی خروجی بالا بیاورید. آن را تا کاغذ خروجی رو به بالا به سمت جلوی چاپگر پایین بیاورید.
7	درپوش چاپگر	زمان خارج کردن کاغذهای گیر کرده آن را باز کنید.

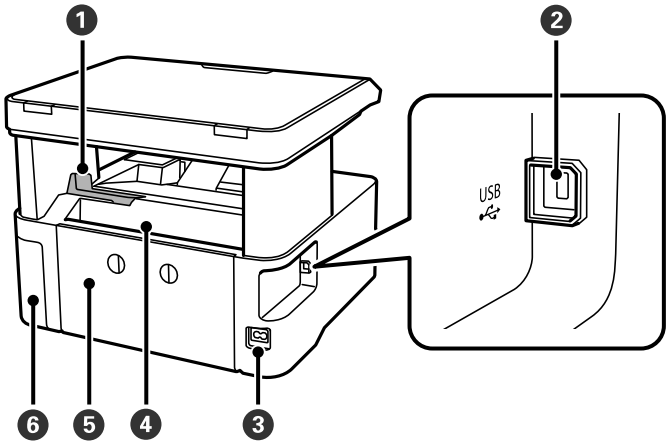

1	متوقف‌کننده	برای جلوگیری از بیرون افتادن نتایج چاپ از سینی خروجی، متوقف‌کننده را به نحو صحیح موقعیت دهید.
2	درگاه USB	کابل USB را برای اتصال به کامپیوتر وصل می‌کند.
3	ورودی برق متناوب	سیم برق را متصل می‌کند.
4	شیار تغذیه کاغذ پشتی	کاغذ را بارگذاری می‌کند.
5	درپوش عقب	هنگام برداشتن کاغذ گیر کرده، آن را بردارید.
6	درپوش جعبه نگهداری	برای تعویض جعبه مراقبت و نگهداری باز کنید.

پانل کنترل

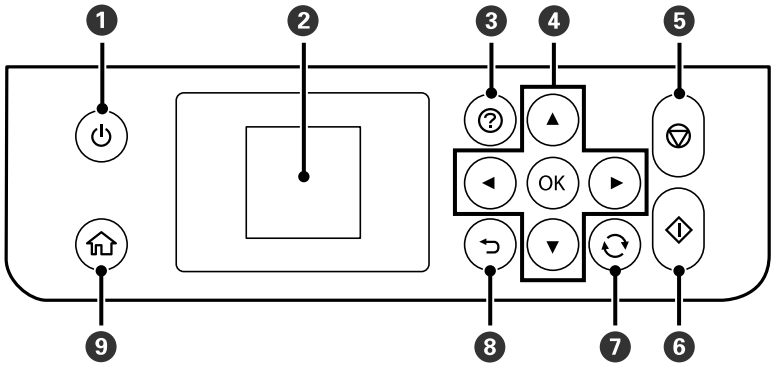

❶	چاپگر را روشن و خاموش می‌کند. پس از بررسی اینکه چراغ روشن/خاموش در حالت خاموش است، سیم برق را از پریز جدا کنید.
❷	منوها و پیام‌ها را نشان می‌دهد. برای انتخاب منو یا اعمال تنظیمات از دکمه‌های روی پنل کنترل استفاده کنید.
❸	در صورت بروز مشکل راهکارهای پیش رو را نمایش می‌دهد.
❹	برای انتقال تمرکز بر روی هدف، از ▲, ▼, ◀, ▶ استفاده کنید و سپس دکمه OK را برای باز کردن منو انتخاب شده یا اعمال تنظیمات فشار دهید.
❺	عملکرد فعلی را متوقف می‌کند.
❻	عملکردی نظیر چاپ کردن یا کپی کردن را شروع می‌کند.
❼	بسته به موقعیت، بر روی برخی عملکردها اعمال می‌شود.
❽	به صفحه قبلی باز می‌گردد.
❾	صفحه اصلی را نشان می‌دهد.

راهنمای صفحه LCD

منوها و پیام‌ها در صفحهٔ LCD نمایش داده می‌شود. یک منو را با فشار دادن دکمه‌های ▲▼◀▶ انتخاب کنید.

راهنمای صفحه اصلی

آیکون‌ها و منوهای زیر در صفحه اصلی نمایش داده می‌شود.

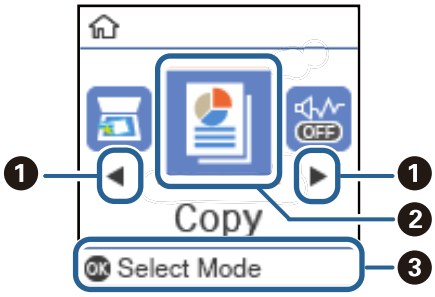

قسمت های اصلی چاپگر

1	هنگامی‌که ◀ و ▶ نمایش داده می‌شود، می‌توانید با فشار دادن دکمه ◀ یا ▶ به سمت راست یا چپ بروید.	
2	آیکون‌های عملکرد و نام‌ها به عنوان آیکون‌های منو نمایش داده می‌شود.	
	کپی	به منوی **کپی** وارد می‌شود که به شما امکان می‌دهد یک سند را کپی کنید.
	اسکن	به منوی **اسکن** وارد می‌شود که به شما امکان می‌دهد یک سند یا یک عکس را اسکن کنید.
	حالت بیصدا	تنظیم **حالت بیصدا** را نشان می‌دهد که به شما امکان می‌دهد نویز ناشی از چاپگر را کاهش دهید. با این وجود، ممکن است فعال کردن این گزینه سرعت چاپ را کاهش دهد. بسته به تنظیمات نوع کاغذ و کیفیت چاپ انتخابی شما، ممکن است هیچ اختلافی در سطح نویز چاپگر وجود نداشته باشد. این یک میانبر به منوی زیر است. **تنظیم** > **راه‌اندازی چاپگر** > **حالت بیصدا**
	تنظیم	به منوی **تنظیم** وارد می‌شود که به شما امکان می‌دهد تنظیمات سرویس و نگهداری و راه‌اندازی چاپگر را انجام دهید.
	سرویس و نگهداری	وارد منوهای پیشنهادی برای بهتر کردن کیفیت چاپ شوید. این یک میانبر به منوی زیر است. **تنظیم** > **سرویس و نگهداری**
3	دکمه‌های موجود نمایش داده می‌شود. در این مثال، می‌توانید با فشار دادن دکمه OK به منوی انتخابی بروید.	

آماده‌سازی چاپگر

قرار دادن کاغذ

ظرفیت‌ها و کاغذ موجود

نکته:
اندازه کاغذ نمایش یافته بسته به درایور متفاوت خواهد بود.

کاغذ اصلی Epson

Epson توصیه می‌کند از کاغذ اصلی Epson استفاده کنید تا از کیفیت بالای چاپ اطمینان حاصل کنید.

نکته:

- موجود بودن کاغذ بر اساس مکان فرق دارد. برای کسب آخرین اطلاعات مربوط به کاغذ موجود در ناحیه خود، با مرکز پشتیبانی *Epson* تماس بگیرید.
- هنگام چاپ با کاغذ مخصوص *Epson* در یک اندازه تعریف‌شده توسط کاربر، فقط تنظیمات کیفیت چاپ **استاندارد** یا ***Normal*** در دسترس می‌باشند. با اینکه برخی از درایورهای چاپگر به شما امکان می‌دهند تا یک کیفیت چاپ بهتر را انتخاب کنید، چاپ‌ها با استفاده از **استاندارد** یا ***Normal*** انجام می‌شوند.

کاغذ مناسب برای چاپ اسناد

نام رسانه	اندازه	ظرفیت بارگذاری (صفحات)		چاپ دورو
		کاست کاغذ	سینی ورودی کاغذ از عقب	
Epson Bright White Ink Jet Paper	A4	200	1	✓

کاغذ مناسب برای چاپ اسناد و عکس‌ها

نام رسانه	اندازه	ظرفیت بارگذاری (صفحات)		چاپ دورو
		کاست کاغذ	سینی ورودی کاغذ از عقب	
Epson Photo Quality Ink Jet Paper	A4	100	1	–
Epson Matte Paper-Heavyweight	A4	20	1	–
Epson Double-Sided Matte Paper	A4	1	1	–

اطلاعات مرتبط

"نام و عملکرد قطعات" در صفحه 11

کاغذ موجود در بازار

کاغذهای ساده

نام رسانه	اندازه	ظرفیت بارگذاری (صفحات)		چاپ 2-طرفه
		کاست کاغذ	سینی ورودی کاغذ از عقب	
کاغذ ساده کاغذ کپی سربرگ[2*] کاغذ ساده با کیفیت بالا	نامه، A4	250	1	✓
	B5، 16K (270×195 میلی‌متر)	250	1	✓
	A5، A6، B6	250	1	-
	قانونی، قانونی هندی، 8.5×13 اینچ	1	1	-
	تعریف‌شده توسط کاربر (میلی‌متر)[1*] 89×127 تا 215.9×1200	1	1	-
	تعریف‌شده توسط کاربر (میلی‌متر)[1*] 86×54 تا 215.9×1200	-	1	-
	تعریف‌شده توسط کاربر (میلی‌متر)[1*] 257×182 تا 215.9×297	1	1	✓

1* فقط چاپ از طریق رایانه قابل انجام است.

2* کاغذی که اطلاعاتی از قبیل نام فرستنده یا نام شرکت از قبل در سربرگ آن چاپ شده باشند. لازم است یک حاشیه 3 میلی‌متری یا بیشتر در بالای برگه وجود داشته باشد. قابلیت چاپ دورو برای کاغذ سربرگ‌دار موجود نیست.

کاغذهای ضخیم

نام رسانه	اندازه	ظرفیت بارگذاری (صفحات)		چاپ دورو
		کاست کاغذ	سینی ورودی کاغذ از عقب	
کاغذ ضخیم (91 تا 256 گرم بر مترمربع)	نامه، A4، B5، A5، A6، قانونی	-	1	-
	تعریف‌شده توسط کاربر (میلی‌متر)* 89×127 تا 215.9×1200	-	1	-

* فقط چاپ از طریق رایانه قابل انجام است.

پاکت نامه‌ها

نام رسانه	اندازه	ظرفیت بارگذاری (پاکت‌های نامه)		چاپ دورو
		کاست کاغذ	سینی ورودی کاغذ از عقب	
پاکت نامه	پاکت نامه شماره 10، پاکت نامه DL، پاکت نامه C6	10	1	-

اطلاعات مرتبط

"نام و عملکرد قطعات" در صفحه 11

احتیاط‌های مربوط به استفاده از کاغذ

- دستورالعمل‌های ارائه شده با کاغذ را مطالعه کنید.
- برای اینکه اسناد چاپ شده با استفاده از کاغذ اصلی Epson حداکثر کیفیت را داشته باشند، آنها را مطابق با شرایطی که در برگه‌های ارائه شده به همراه بسته کاغذ شرح داده شده است، استفاده کنید.
- قبل از قرار دادن کاغذ لبه‌های آن را باد داده و تراز کنید. کاغذ عکس را باد ندهید و لوله نکنید. اینکار می‌تواند به طرف قابل چاپ آن آسیب برساند.

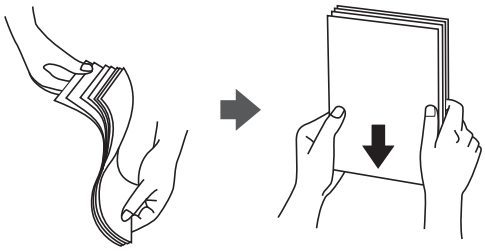

- اگر کاغذ لوله شد قبل از قرار دادن در دستگاه آن را صاف کرده یا به آرامی در جهت مخالف لوله کنید. چاپ روی کاغذ لوله شده موجب گیر کردن کاغذ می‌شود و اثر لکه آن بر روی کاغذ چاپ شده ظاهر می‌شود.

- از کاغذ موج دار، پاره شده، برش داده شده، خم شده، مرطوب، بسیار ضخیم، بسیار نازک یا کاغذی که برچسب دارد استفاده نکنید. استفاده از این کاغذها موجب گیر کردن کاغذ می‌شود و اثر لکه آن بر روی کاغذ چاپ شده ظاهر می‌شود.
- مطمئن شوید که از کاغذ رگه بلند استفاده می‌کنید. اگر از نوع کاغذ مورد استفاده مطمئن نیستید، بسته بندی کاغذ را بررسی کنید یا با تولیدکننده کاغذ تماس بگیرید تا از مشخصات کاغذ اطلاع یابید.

اطلاعات مرتبط

"مشخصات چاپگر" در صفحه 115

قرار دادن کاغذ در کاست کاغذ

1. درپوش کاست کاغذ را باز کنید تا صدای کلیک شنیده شود.

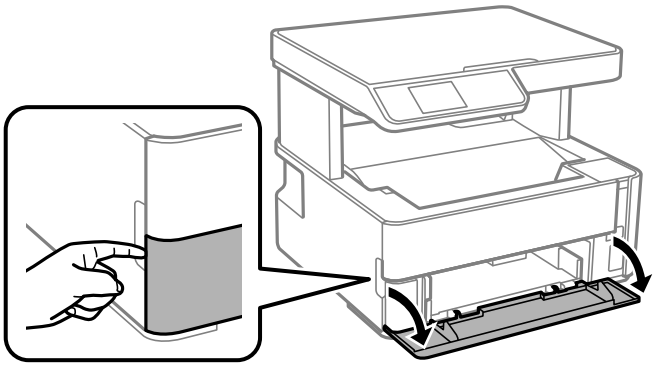

2. بررسی کنید که چاپگر در حال کار نباشد، سپس کاست کاغذ را بیرون بکشید.

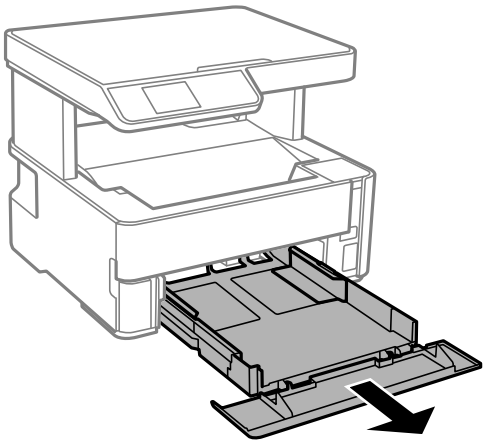

مهم:
جداسازی کاست کاغذ امکان‌پذیر نمی‌باشد.

3. گیرنده‌های نگهدارنده لبه را تا جای ممکن به کنار بلغزانید.

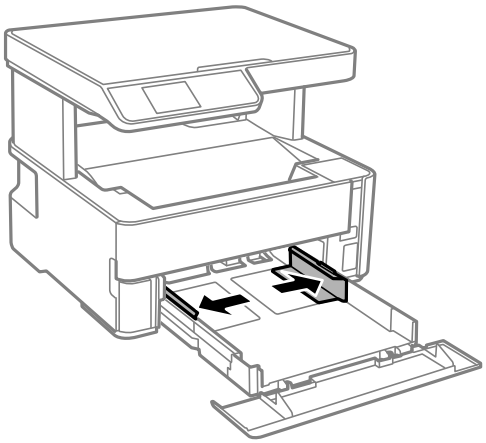

آماده‌سازی چاپگر

4. کاغذ را در حالی که سمت قابل چاپ آن رو به پایین است بارگذاری کنید تا پشت کاست کاغذ را لمس کند.

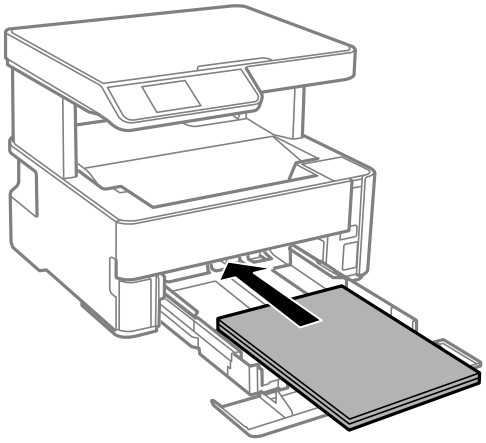

مهم:
بیشتر از حداکثر تعداد برگه‌های مشخص شده برای کاغذ قرار ندهید.

❑ 8.5×13 اینچ
کاغذ را با استفاده از خط بارگذاری کنید.

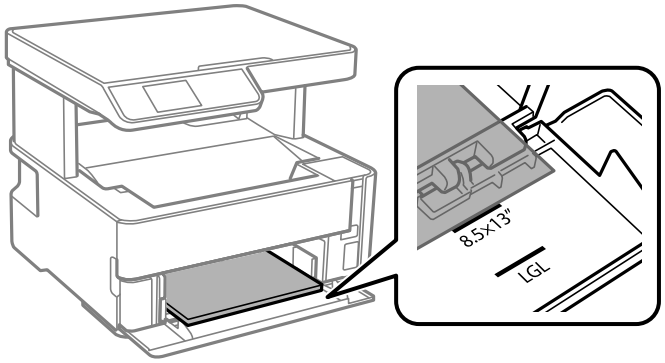

❑ قانونی
راهنمای کاغذ قانونی را بیرون بکشید و کاغذ را با استفاده از خط بارگذاری کنید.

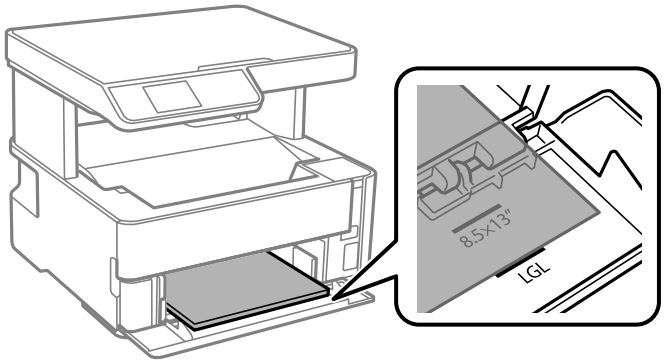

آماده‌سازی چاپگر

5. گیرنده‌های نگهدارنده لبه را حرکت دهید تا به لبه‌های کاغذ برسد.

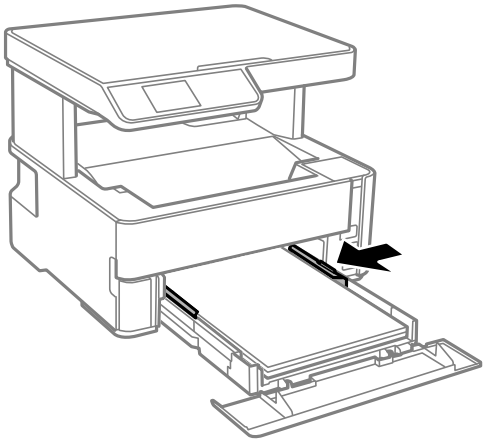

6. سپس کاست کاغذ را به آرامی وارد کنید.

7. هنگام بارگذاری کاغذهای کوچکتر از A4، درپوش کاست کاغذ را ببندید.

8. از پانل کنترل، اندازه و نوع کاغذی که در کاست کاغذ قرار می‌دهید را تنظیم کنید. در صورتی که اندازه کاغذ نمایش داده نمی‌شود، گزینه **ایجاد شده کاربر** را انتخاب کنید.

برای انتخاب گزینه، تمرکز را با استفاده از دکمه‌های ▲ ▼ ◀ ▶ بر روی گزینه منتقل کنید و دکمه OK را فشار دهید.

نکته:

- همچنین با انتخاب **تنظیم** > **راه‌اندازی چاپگر** > **تنظیمات منبع کاغذ** > **تنظیم کاغذ** می‌توانید صفحه تنظیمات اندازه و نوع کاغذ را نمایش دهید.
- در رابطه با کاغذ سربرگ‌دار، گزینه **سربرگ** را به عنوان نوع کاغذ انتخاب کنید.
- در رابطه با کاغذ سربرگ‌دار، اگر در کاغذی چاپ کنید که کوچکتر از تنظیمات اعمال شده در درایور چاپگر می‌باشد، ممکن است چاپگر فراتر از لبه‌های کاغذ چاپ کند و لکه‌های جوهر روی نتایج چاپ شما ظاهر شوند و جوهر اضافی درون چاپگر جمع شود. مطمئن شوید که تنظیمات اندازه کاغذ صحیح را انتخاب کرده‌اید.
- قابلیت چاپ دورو برای کاغذ سربرگ‌دار موجود نیست. همچنین، ممکن است سرعت چاپ کندتر باشد.

9. وقتی کاغذی با ابعاد کارت ویزیت را بارگذاری می‌کنید، با پایین آوردن دسته تغییر خروجی ترتیبی اتخاذ کنید تا کاغذ از جلوی چاپگر خارج شود.

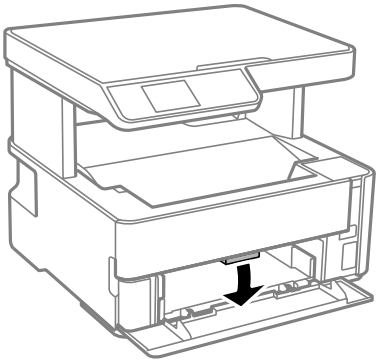

نکته:

همچنین، توصیه می‌کنیم خروجی کاغذهای نامه را نیز از جلوی چاپگر بگیرید.

اطلاعات مرتبط

"احتیاط‌های مربوط به استفاده از کاغذ" در صفحه 17
"ظرفیت‌ها و کاغذ موجود" در صفحه 15
"قرار دادن پاکت نامه و موارد احتیاطی" در صفحه 23

قرار دادن کاغذ در سینی ورودی کاغذ از عقب

1. گیرنده‌های نگهدارنده لبه را بیرون بکشید.

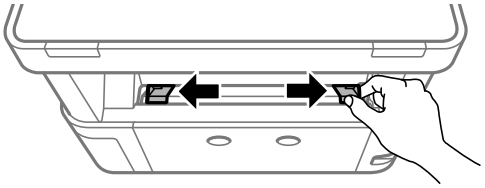

2. یک برگه کاغذ در وسط سینی ورودی کاغذ از عقب قرار دهید به طوریکه طرف قابل چاپ آن رو به بالا باشد.

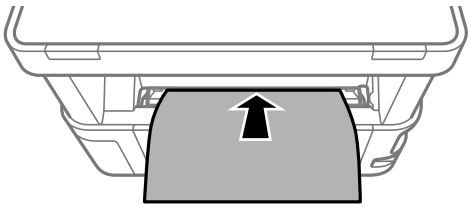

❑ پاکت نامه‌ها

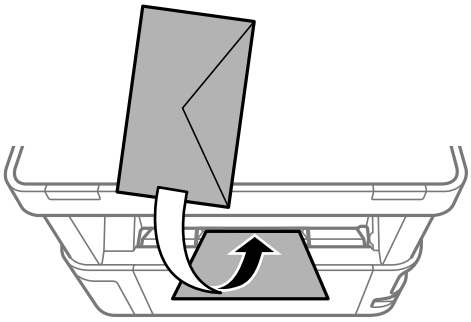

❑ کاغذ از قبل پانچ شده

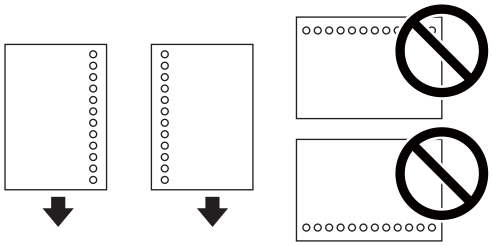

آماده‌سازی چاپگر

نکته:

- ❑ یک برگه کاغذ بدون سوراخ‌های شیرازه بالایی و پایینی قرار دهید.
- ❑ موقعیت چاپ فایل خود را تنظیم کنید تا از چاپ بر روی سوراخ‌ها جلوگیری شود.

3. گیرنده‌های نگهدارنده لبه را حرکت دهید تا به لبه‌های کاغذ برسد.

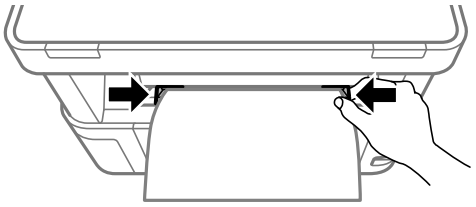

4. وقتی کاغذ ضخیم یا کارت ویزیت را بارگذاری می‌کنید، با پایین آوردن دسته تغییر خروجی ترتیبی اتخاذ کنید تا کاغذ از جلوی چاپگر خارج شود.

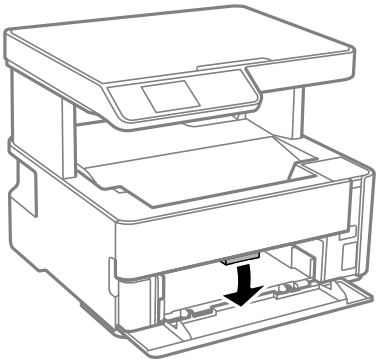

نکته:
همچنین، توصیه می‌کنیم خروجی کاغذهای نامه را نیز از جلوی چاپگر بگیرید.

نکته:

- ❑ در رابطه با کاغذ سربرگ‌دار، گزینه **سربرگ** را به عنوان نوع کاغذ انتخاب کنید.
- ❑ در رابطه با کاغذ سربرگ‌دار، اگر در کاغذی چاپ کنید که کوچکتر از تنظیمات اعمال شده در درایور چاپگر می‌باشد، ممکن است چاپگر فراتر از لبه‌های کاغذ چاپ کند و لکه‌های جوهر روی نتایج چاپ شما ظاهر شوند و جوهر اضافی درون چاپگر جمع شود. مطمئن شوید که تنظیمات اندازه کاغذ صحیح را انتخاب کرده‌اید.
- ❑ قابلیت چاپ دورو برای کاغذ سربرگ‌دار موجود نیست. همچنین، ممکن است سرعت چاپ کندتر باشد.

قرار دادن پاکت نامه و موارد احتیاطی

ابتدا پاکت نامه‌ها را در سینی ورودی کاغذ از عقب قرار دهید طوری که سطح آن رو به پایین باشد و راهنمای لبه را به لبه‌های پاکت نامه برسانید.

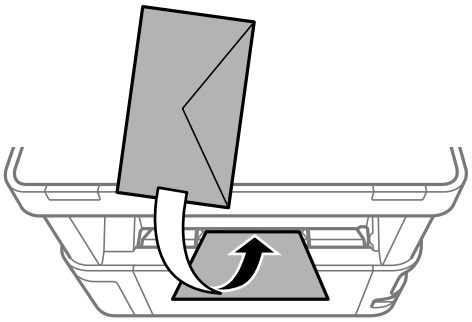

ابتدا پاکت نامه‌ها را در مرکز لبه کوتاه کاست کاغذ قرار دهید طوری که سطح آن رو به پایین باشد و راهنمای لبه را به لبه‌های پاکت نامه برسانید.

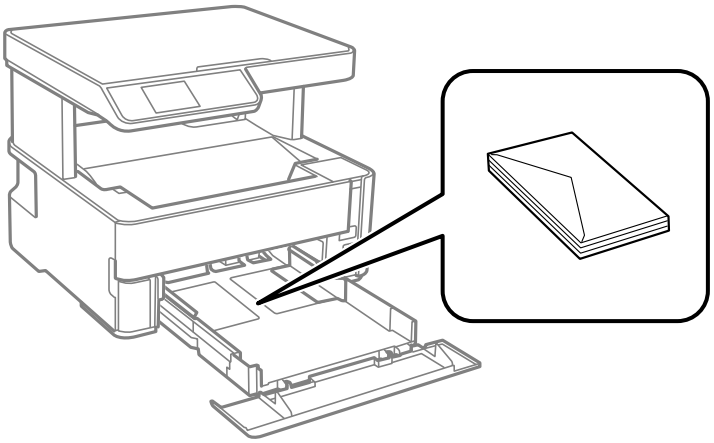

❑ قبل از قرار دادن پاکت نامه‌ها لبه‌های آن را باد داده و تراز کنید.زمانی که پاکت نامه‌های دسته شده باد داده شدند، قبل از قرار دادن برای یکدست کردن آنها را به طرف پایین فشار دهید.

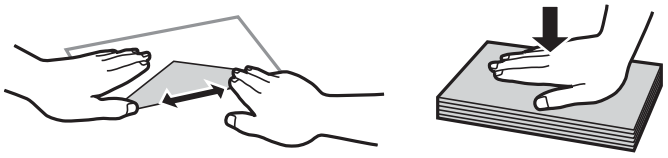

❑ از پاکت نامه‌های تا خورده و لوله شده استفاده نکنید.استفاده از این پاکت نامه‌ها موجب گیر کردن کاغذ می‌شود و اثر لکه آن بر روی کاغذ چاپ شده ظاهر می‌شود.

❑ از پاکت نامه‌های دارای سطوح چسبناک در لبه‌ها یا پاکت‌های پنجره استفاده نکنید.

❑ از پاکت نامه‌هایی که بسیار نازک هستند استفاده نکنید زیرا ممکن است در طول چاپ لوله شوند.

اطلاعات مرتبط

🡐 "ظرفیت‌ها و کاغذ موجود" در صفحه 15
🡐 "قرار دادن کاغذ در کاست کاغذ" در صفحه 18

لیست انواع کاغذ

برای رسیدن به بهترین نتیجه چاپ، نوع کاغذی را که مناسب کاغذ است انتخاب کنید.

نام رسانه	نوع رسانه	
	پانل کنترل	درایور چاپگر
Epson Bright White Ink Jet Paper	کاغذ ساده	کاغذ ساده
Epson Matte Paper-Heavyweight Epson Double-Sided Matte Paper	Matte	Epson Matte
Epson Photo Quality Ink Jet Paper	Photo Quality IJ	Epson Photo Quality Ink Jet

خروج کاغذ از دستگاه

- کاغذ چاپ‌شده در حالی از سینی خروجی بیرون می‌آید که سمت چاپ شده رو به پایین است. در رابطه با کاغذ ساده اندازه A4 (با ضخامت 80 گرم بر مترمربع)، تا 100 برگه می‌توانند در هر زمان خارج شوند. خارج شدن بیش از 100 برگه ممکن است سبب بیرون افتادن کاغذ یا گیر کردن کاغذ شود. کاغذهای اضافی را بیرون بیاورید تا از حداکثر تعداد برگه‌های مجاز خروجی بیشتر نباشند.
- وقتی کاغذ ضخیم یا کارت ویزیت را بارگذاری می‌کنید، با پایین آوردن دسته تغییر خروجی ترتیبی اتخاذ کنید تا کاغذ از جلوی چاپگر خارج شود. همچنین، توصیه می‌کنیم خروجی کاغذهای نامه را نیز از جلوی چاپگر بگیرید.

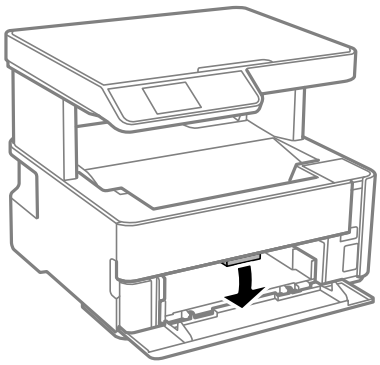

قرار دادن اسناد

قرار دادن اوراق در شیشه اسکنر

مهم:
هنگام قرار دادن اوراق انبوه مانند کتاب، مراقب باشید نور خارجی به طور مستقیم روی شیشه اسکنر نتابد.

آماده‌سازی چاپگر

1. درپوش اسناد را باز کنید.

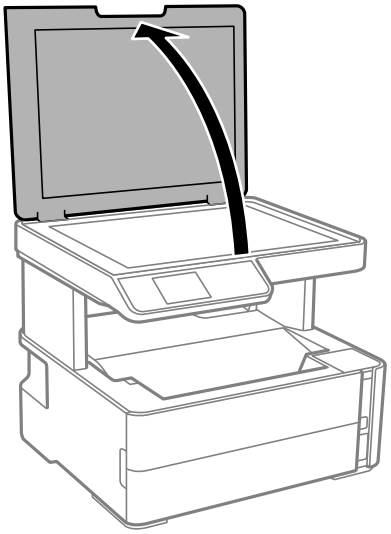

2. هر گونه گردوغبار یا لکه روی سطح شیشه اسکنر را با استفاده از یک دستمال نرم، خشک و تمیز پاک کنید.

نکته:
اگر تکه‌های آشغال یا چرک روی شیشه اسکنر وجود دارد، محدوده اسکن را می‌توان گسترش داد تا آن را در بر گیرد، در نتیجه تصویر اصلی را می‌توان جایگزین کرد یا کاهش داد.

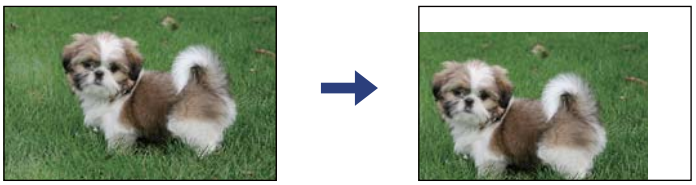

3. سند را به صورت رو به پایین قرار دهید و آن را به سمت علامت گوشه بلغزانید.

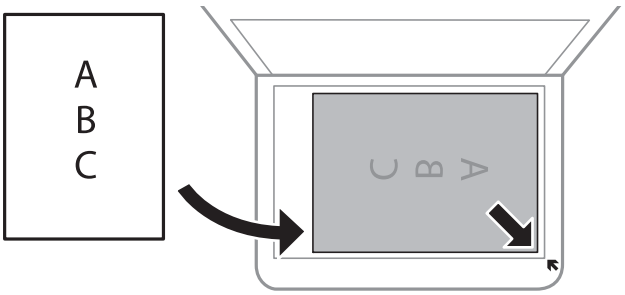

نکته:
به میزان *1.5* میلی‌متر از گوشه شیشه اسکنر اسکن نمی‌شود.

4. درپوش را آرام ببندید.

مهم:
از وارد آوردن فشار بیشتر بر روی شیشه اسکنر یا درپوش سند خودداری کنید. در غیر این صورت، ممکن است صدمه ببینند.

5. پس از اسکن کردن، اوراق را از دستگاه خارج کنید.

نکته:
اگر اوراق را برای مدت طولانی روی شیشه اسکنر قرار دهید، ممکن است به سطح شیشه بچسبند.

قرار دادن کارت شناسایی برای کپی کردن

کارت شناسایی را با فاصله 5 میلی‌متری از نشان گوشه شیشه اسکنر قرار دهید.

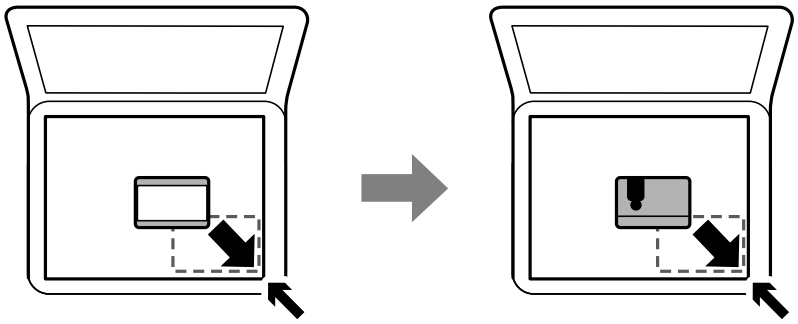

گزینه‌های منو برای تنظیم

برای انجام دادن تنظیمات گوناگون **تنظیم** را از صفحه اصلی انتخاب کنید.

گزینه‌های منو برای سرویس و نگهداری

منوها را به صورتی که در زیر شرح داده شده است از پانل کنترل انتخاب کنید.

تنظیم > **سرویس و نگهداری**

بررسی نازل:

با انتخاب این ویژگی می‌توانید بررسی کنید که آیا نازل‌های هد چاپ مسدود شده‌اند یا خیر. چاپگر الگوی بررسی نازل را چاپ می‌کند.

تمیزکاری هد:

برای تمیز کردن نازل مسدود در هد چاپ این ویژگی را انتخاب کنید.

جایگزینی جوهر:

به شما امکان می‌دهد که جوهر داخل لوله‌های جوهر را به طور کامل تعویض کنید. در مقایسه با تمیز کردن معمولی جوهر بیشتری مصرف می‌شود. جزییات استفاده از این قابلیت در بخش «اطلاعات مرتبط» ارائه شده است.

تراز کردن هد:

این ویژگی را برای تنظیم هد چاپ و افزایش کیفیت چاپ انتخاب کنید.

❑ ترازبندی عمودی

اگر نسخه های چاپی تار هستند یا متن و خطوط تراز نیستند، این ویژگی را انتخاب کنید.

❑ چیدمان افقی

اگر نوار افقی در فواصل منظم در نسخه چاپی ظاهر می‌شود، این ویژگی را انتخاب کنید.

بازنشانی سطح جوهر:

برای بازنشانی سطح جوهر به 100% در هنگام پر کردن مخزن جوهر از این قابلیت استفاده کنید.

ظرفیت باقیمانده جعبه نگهداری:

طول عمر تقریبی سرویس را برای جعبه نگهداری نمایش می‌دهد. علامت نشان می‌دهد که جعبه نگهداری تقریباً پر است. علامت نشان می‌دهد که جعبه نگهداری پر است.

تمیز کردن هادی کاغذ:

اگر روی غلتک‌های داخلی لکه جوهر می‌بینید، این ویژگی را انتخاب کنید. چاپگر کاغذ را برای تمیز کردن غلتک‌های داخلی وارد می‌کند.

اطلاعات مرتبط

"تمیز کردن هد چاپ (تمیز کردن هد)" در صفحه 77
"تراز کردن هد چاپ" در صفحه 80
"پر کردن دوباره مخزن جوهر" در صفحه 68
"پاک کردن مسیر کاغذ از لکه‌های جوهر" در صفحه 81

گزینه‌های منو برای راه‌اندازی چاپگر

منوها را به صورتی که در زیر شرح داده شده است از پانل کنترل انتخاب کنید.

تنظیم > **راه‌اندازی چاپگر**

تنظیمات منبع کاغذ:

تنظیم کاغذ:

اندازه و نوع کاغذ قرار داده شده در منبع کاغذ را انتخاب کنید.

جابجایی خودکار A4/نامه:

اگر **روشن** را انتخاب کنید، هنگامی که منبع کاغذ با اندازه Letter وجود نداشته باشد، از منبع کاغذ A4 تغذیه می کند یا هنگامی که منبع کاغذ A4 وجود نداشته باشد، از منبع کاغذ Letter تغذیه می کند.

اعلان خطا:

برای نمایش دادن پیام خطا در صورت ناسازگار بودن اندازه یا نوع کاغذ با کاغذ وارد شده، **روشن** را انتخاب کنید.

نمایش خودکار:

با انتخاب کردن گزینه **روشن** صفحه **تنظیم کاغذ** هنگام قرار دادن کاغذ در کاست کاغذ نمایش داده می شود.

حالت بیصدا:

برای کاهش صدا در هنگام چاپ **روشن** را انتخاب کنید. البته سرعت چاپ ممکن است کاهش یابد. بسته به تنظیمات نوع کاغذ و کیفیت چاپ انتخابی شما، ممکن است هیچ اختلافی در سطح نویز چاپگر وجود نداشته باشد.

زمان خاموش شدن:

بسته به تاریخ تولید و محل خرید، ممکن است دستگاه این ویژگی یا ویژگی **تنظیم خاموش کردن** را داشته باشد.

با انتخاب این تنظیم، اگر از چاپگر به مدت معینی استفاده نشود، به طور خودکار خاموش می‌شود. زمان مورد نظر پیش از اعمال مدیریت نیرو را می‌توانید تنظیم کنید. هرگونه افزایش می‌تواند بر کارایی انرژی محصول تأثیر بگذارد. پیش از انجام هرگونه تغییر، لطفاً محیط زیست را در نظر بگیرید.

تنظیم خاموش کردن:

بسته به تاریخ تولید و محل خرید، ممکن است دستگاه این ویژگی یا ویژگی **زمان خاموش شدن** را داشته باشد.

❑ خاموش شدن در صورت غیرفعال بودن

با انتخاب این تنظیم، اگر از چاپگر به مدت معینی استفاده نشود، به طور خودکار خاموش می‌شود. هر گونه افزایش می‌تواند بر بازده انرژی محصول تأثیر بگذارد. پیش از انجام هرگونه تغییر، لطفاً محیط زیست را در نظر بگیرید.

❑ خاموش شدن در صورت قطع اتصال

اگر این تنظیم را انتخاب کنید، هر وقت همه پورت‌ها شامل پورت USB قطع باشند، چاپگر بعد از 30 دقیقه خاموش می‌شود. ممکن است بسته به منطقه این ویژگی وجود نداشته باشد.

زبان/Language:

زبان صفحه LCD را انتخاب کنید.

زمان‌سنج خواب:

وقتی چاپگر برای مدت زمانی معین کار نمی کند، بازه زمانی برای وارد شدن دستگاه به حالت خواب (حالت صرفه جویی انرژی) را تنظیم کنید. پس از گذشت زمان تنظیمی، صفحه LCD سیاه می شود.

نادیده گرفتن خطا:

یک عملکرد را برای انجام در هنگام خطای چاپ ۲ طرفه یا خطای پر بودن حافظه انتخاب کنید.

❑ روشن

در صورت رخ دادن خطای چاپ دو-طرفه، یک پیام هشدار نمایش می‌دهد و کار چاپ را در حالت یک-طرفه انجام می‌دهد. همچنین در صورت رخ دادن خطای پر شدن حافظه آنچه را که چاپگر می‌تواند پردازش کند، چاپ می‌کند.

❑ خاموش

یک پیام خطا نشان می‌دهد و کار چاپ را لغو می‌کند.

زمان خشک شدن جوهر:

زمان خشک شدن جوهر برای چاپ 2 طرفه را انتخاب کنید. چاپگر ابتدا یک طرف و سپس طرف دیگر را چاپ می‌کند. اگر نسخه چاپ شده کثیف باشد، باید مقدار زمان را افزایش دهید.

اتصال رایانه از طریق USB:

برای اجازه دادن به یک رایانه جهت دسترسی به چاپگر در هنگام اتصال از طریق USB، گزینه **فعال کردن** را انتخاب کنید.

اطلاعات مرتبط

🡐 "صرفه جویی در مصرف برق — صفحه کنترل" در صفحه 29

گزینه‌های منو برای برگه وضعیت چاپ

منوها را به صورتی که در زیر شرح داده شده است از پانل کنترل انتخاب کنید.

تنظیم > **برگه وضعیت چاپ**

صفحه وضعیت پیکربندی:

برگه های اطلاعاتی را که وضعیت و تنظیمات فعلی چاپگر را نشان می دهند، چاپ کنید.

برگه وضعیت موجودی:

برگه‌های اطلاعات را که نشانگر وضعیت کنونی موارد مصرفی است، چاپ کنید.

برگه تاریخچه استفاده:

برگه های اطلاعاتی را که سابقه مصرف چاپگر را نشان می دهند، چاپ کنید.

گزینه‌های منو برای شمارشگر چاپ

منوها را به صورتی که در زیر شرح داده شده است از پانل کنترل انتخاب کنید.

تنظیم > **شمارشگر چاپ**

مجموع تعداد نسخه‌های چاپ از زمان خریداری چاپگر را نشان می‌دهد.

گزینه‌های منو برای بازگشت به تنظیمات پیش فرض

منوها را به صورتی که در زیر شرح داده شده است از پانل کنترل انتخاب کنید.

تنظیم > **بازگشت به تنظیمات پیش فرض**

منوهای زیر را به مقادیر پیش‌فرض بازنشانی می‌کند.

- تنظیمات کپی
- پاک کردن تمامی داده ها و تنظیمات

گزینه‌های منو برای نسخه سخت افزار

منوها را به صورتی که در زیر شرح داده شده است از پانل کنترل انتخاب کنید.

تنظیم > **نسخه سخت افزار**

نسخه فعلی نرم‌افزار داخلی چاپگر را نشان می‌دهد.

ذخیره نیرو

اگر هیچ عملیاتی در زمان مشخصی انجام نشود، چاپگر به‌صورت خودکار وارد حالت خواب می شود یا خاموش می گردد. زمان مورد نظر پیش از اعمال مدیریت نیرو را می‌توانید تنظیم کنید. هرگونه افزایش می‌تواند بر کارایی انرژی محصول تأثیر بگذارد. پیش از انجام هرگونه تغییر، لطفاً محیط زیست را در نظر بگیرید.

بسته به محل خرید، چاپگر ممکن است ویژگی داشته باشد که اگر به مدت 30 دقیقه وصل نباشد به صورت خودکار خاموش می شود.

صرفه جویی در مصرف برق — صفحه کنترل

1. از صفحه اصلی، **تنظیم** را انتخاب کنید.

برای انتخاب گزینه، تمرکز را با استفاده از دکمه‌های ▲ ▼ ◀ ▶ بر روی گزینه منتقل کنید و دکمه OK را فشار دهید.

آماده‌سازی چاپگر

2. گزینه **راه‌اندازی چاپگر** را انتخاب کنید.

3. یکی از کارهای زیر را انجام دهید.

❑ **زمان‌سنج خواب** یا **تنظیم خاموش کردن** > **خاموش شدن در صورت غیرفعال بودن** یا **خاموش شدن در صورت قطع اتصال** را انتخاب کنید و سپس تنظیمات را انجام دهید.

❑ گزینه **زمان‌سنج خواب** یا **زمان خاموش شدن** را انتخاب کنید، و سپس تنظیمات را انجام دهید.

نکته:
بسته به محل خرید ممکن است دستگاهتان ویژگی **تنظیم خاموش کردن** یا **زمان خاموش شدن** را داشته باشد.

چاپ

چاپ کردن از درایور چاپگر در Windows

دسترسی به درایور چاپگر

هنگام دسترسی به درایور چاپگر از پانل کنترل رایانه، تنظیمات بر همه برنامه‌ها اعمال گردند.

دسترسی به درایور چاپگر از پانل کنترل

❑ Windows 10/Windows Server 2016

روی دکمه شروع کلیک کنید و سپس **سیستم** > **Windowsپنل کنترل** > **مشاهده دستگاه‌ها و چاپگرها** از **سخت‌افزار و صدا** را انتخاب کنید. روی چاپگر کلیک راست کنید یا فشار داده و نگه دارید و سپس **موارد برگزیده چاپ** را انتخاب کنید.

❑ Windows 8.1/Windows 8/Windows Server 2012 R2/Windows Server 2012

دسک تاپ > **تنظیمات** > **پانل کنترل** > **مشاهده دستگاه‌ها و چاپگرها** از **سخت‌افزار و صدا** را انتخاب کنید. روی چاپگر کلیک راست کنید یا فشار داده و نگه دارید و سپس **موارد برگزیده چاپ** را انتخاب کنید.

❑ Windows 7/Windows Server 2008 R2

روی دکمه شروع کلیک کنید و **پانل کنترل** > **مشاهده دستگاه‌ها و چاپگرها** از **سخت‌افزار و صدا** را انتخاب کنید. روی چاپگر کلیک راست کرده و **موارد برگزیده چاپ** را انتخاب کنید.

❑ Windows Vista/Windows Server 2008

روی دکمه شروع کلیک کرده و **پانل کنترل** > **چاپگرها** از **سخت‌افزار و صدا** را انتخاب کنید. روی چاپگر کلیک راست کرده و **موارد برگزیده چاپ** را انتخاب کنید.

❑ Windows XP/Windows Server 2003 R2/Windows Server 2003

روی دکمه شروع کلیک کرده و **پانل کنترل** > **چاپگرها و سایر سخت‌افزار** > **چاپگرها و نمابرها** را انتخاب کنید. روی چاپگر کلیک راست کرده و **موارد برگزیده چاپ** را انتخاب کنید.

دسترسی به درایور چاپگر از نماد چاپگر موجود در نوار وظیفه

نماد چاپگر موجود در نوار وظیفه یک نماد میانبر است که به شما امکان می‌دهد به سرعت به درایور چاپگر دسترسی پیدا کنید.

اگر روی نماد چاپگر کلیک کنید و **تنظیم چاپگر** را انتخاب نمایید، می‌توانید به یک پنجره تنظیمات چاپگر مشابه پانل کنترل دسترسی پیدا کنید. اگر روی این نماد دو بار کلیک کنید، می‌توانید وضعیت چاپگر را بررسی نمایید.

نکته:
اگر نماد چاپگر در نوار وظیفه نشان داده نشد، به پنجره درایور چاپگر دسترسی پیدا کنید، روی **تنظیم برگزیده کنترل** در زبانه **نگهداری** کلیک کنید و سپس **ثبت نماد میانبر در نوار وظیفه** را انتخاب نمایید.

اصول اولیه چاپ

نکته:
بسته به برنامه ممکن است عملکردها فرق داشته باشد. برای اطلاعات بیشتر به راهنمای برنامه مراجعه کنید.

1. فایلی را که می‌خواهید چاپ کنید باز نمایید.

   در صورتی که از قبل کاغذ در چاپگر بارگذاری نشده است، آن را بارگذاری کنید.

چاپ

2. **چاپ** یا **تنظیم صفحه** را از منوی **فایل** انتخاب کنید.

3. چاپگر خود را انتخاب کنید.

4. **موارد برگزیده** یا **ویژگی‌ها** را برای دسترسی به پنجره درایور چاپگر انتخاب کنید.

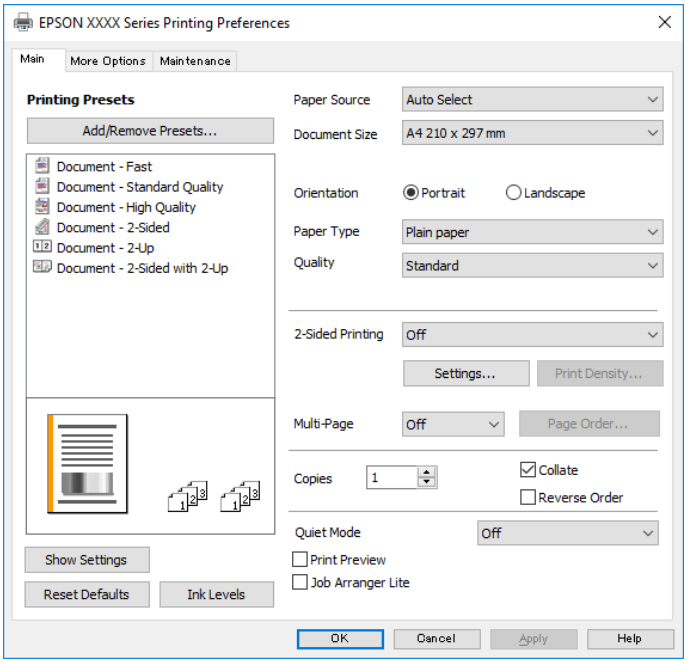

5. در صورت نیاز، تنظیمات را تغییر دهید.

برای دسترسی به جزئیات، گزینه‌های منو برای درایور چاپگر را مشاهده کنید.

نکته:

- همچنین می‌توانید برای دریافت توضیحات موارد تنظیم به راهنمای آنلاین مراجعه کنید. با کلیک راست کردن روی یک مورد، صفحه **راهنما** را نمایش می‌دهد.
- وقتی **پیش نمایش** را انتخاب کنید، می‌توانید پیش‌نمایش سند خود را پیش از چاپ مشاهده کنید.

6. برای بستن پنجره درایور چاپگر روی **تایید** کلیک کنید.

7. روی **چاپ** کلیک کنید.

نکته:

وقتی **پیش نمایش** را انتخاب کنید، پنجره پیش‌نمایش چاپ نشان داده می‌شود. برای تغییر تنظیمات، روی گزینه **لغو** کلیک کنید و سپس رویه را از مرحله 2 تکرار کنید.

اطلاعات مرتبط

- "ظرفیت‌ها و کاغذ موجود" در صفحه 15
- "قرار دادن کاغذ در کاست کاغذ" در صفحه 18
- "قرار دادن کاغذ در سینی ورودی کاغذ از عقب" در صفحه 21
- "لیست انواع کاغذ" در صفحه 24
- "زبانه اندازه" در صفحه 46

چاپ 2 طرفه

می‌توانید بر روی هر دو طرف کاغذ چاپ کنید. با تغییر دادن ترتیب صفحات و تا کردن صفحات چاپ شده می‌توانید کتابچه چاپ کنید.

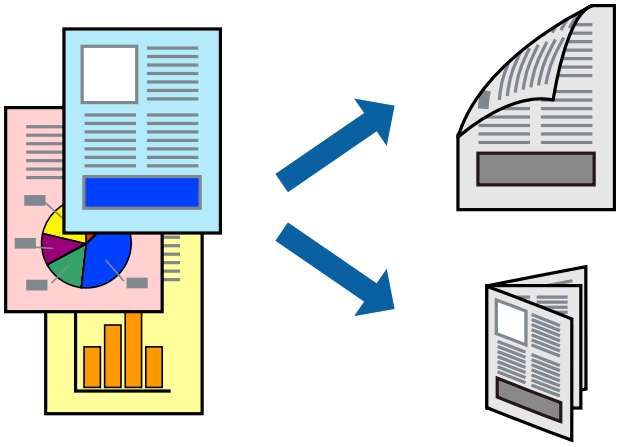

نکته:

- اگر از کاغذی استفاده می‌کنید که برای چاپ دو طرفه مناسب نباشد، ممکن است کیفیت چاپ کاهش یابد و کاغذ گیر کند.
- بسته به کاغذ و داده‌ها، ممکن است جوهر به طرف دیگر کاغذ نشت کند.

اطلاعات مرتبط

"ظرفیت‌ها و کاغذ موجود" در صفحه 15

تنظیمات چاپ

1. در زبانه **اندازه** درایور چاپگر، گزینه‌ای را از **چاپ 2 طرفه** انتخاب کنید.
2. روی **Settings** کلیک کنید، تنظیمات مربوطه را انجام دهید و سپس روی **تائید** کلیک کنید.

   تنظیمات مربوط به **تراکم چاپ** را در صورت لزوم اعمال کنید.

   نکته:

   - برای چاپ یک کتابچه تاشو، **کتابچه** را انتخاب کنید.
   - در هنگام **تراکم چاپ** می‌توانید تراکم چاپ را بر اساس نوع سند تنظیم کنید.
   - بسته به ترکیب تنظیمات انتخاب شده برای **انتخاب نوع سند** در پنجره تنظیم تراکم چاپ و برای **کیفیت** در زبانه **اندازه** سرعت چاپ ممکن است کاهش یابد.
3. روی **چاپ** کلیک کنید.

اطلاعات مرتبط

"اصول اولیه چاپ" در صفحه 31
"زبانه اندازه" در صفحه 46

چاپ چندین صفحه بر روی یک صفحه

می توانید دو یا چهار صفحه از اسناد را روی یک صفحه کاغذ چاپ کنید.

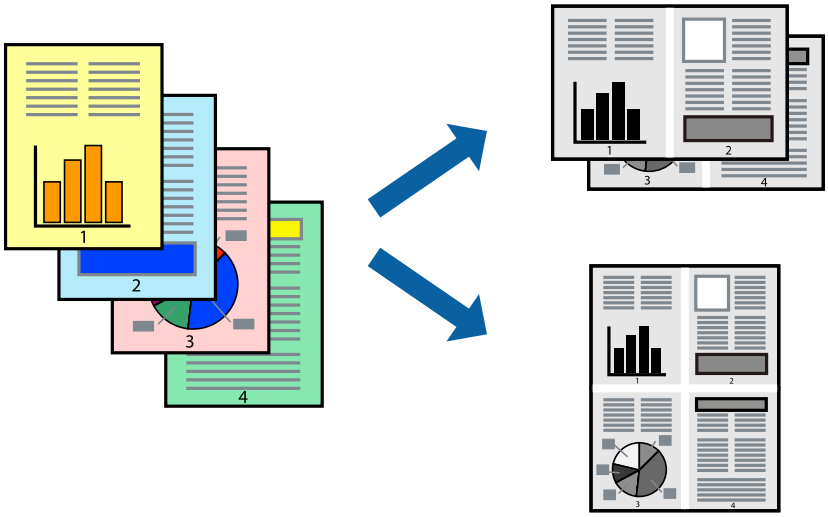

تنظیمات چاپ

در زبانه **اندازه** درایور چاپگر، **2تایی** یا **4تایی** را به عنوان تنظیم **چند صفحه** انتخاب کنید.

اطلاعات مرتبط

"اصول اولیه چاپ" در صفحه 31
"زبانه اندازه" در صفحه 46

چاپ کردن و انباشت به ترتیب صفحه (چاپ به ترتیب معکوس)

می‌توانید کار چاپ را از صفحه آخر انجام دهید تا اسناد به ترتیب صفحه انباشته شوند تا کاغذ از قسمت جلوی چاپگر خارج شود.

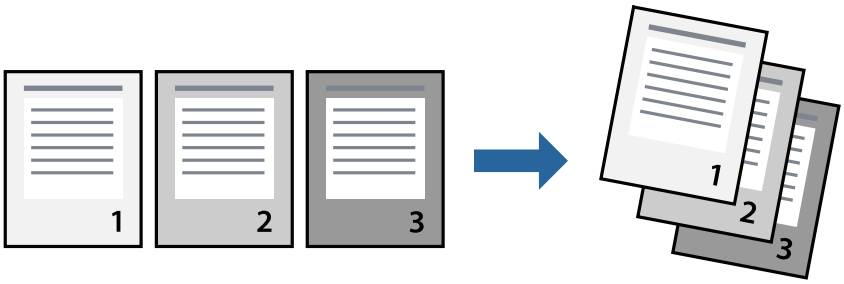

تنظیمات چاپ

در زبانه **اندازه** درایور چاپگر، **ترتیب معکوس** را انتخاب کنید.

اطلاعات مرتبط

"اصول اولیه چاپ" در صفحه 31
"زبانه اندازه" در صفحه 46

چاپ یک سند کوچک یا بزرگ شده

می توانید اندازه سند را با درصد خاصی یا برای سازگار کردن با اندازه کاغذ بارگذاری شده در چاپگر کاهش یا افزایش دهید.

تنظیمات چاپ

در زبانه **گزینه بیشتر** درایور چاپگر، اندازه سند را از تنظیم **اندازه سند** انتخاب کنید.اندازه کاغذ مورد نظر را از تنظیم **کاغذ خروجی** انتخاب کنید.**کوچک کردن/بزرگ کردن** را انتخاب و سپس **متناسب با اندازه صفحه** یا **زوم روی** را انتخاب کنید.اگر **زوم روی** را انتخاب کنید باید درصد را وارد کنید.

برای چاپ کردن تصاویر در مرکز صفحه **وسط** را انتخاب کنید.

اطلاعات مرتبط

"اصول اولیه چاپ" در صفحه 31
"زبانه گزینه بیشتر" در صفحه 46

چاپ کردن یک تصویر بر روی چندین برگ برای بزرگنمایی (ایجاد پوستر)

این قابلیت به شما امکان می دهد تا یک تصویر را روی چندین برگه کاغذ چاپ کنید. شما می توانید یک پوستر بزرگ را از طریق چسباندن آنها به یکدیگر ایجاد کنید.

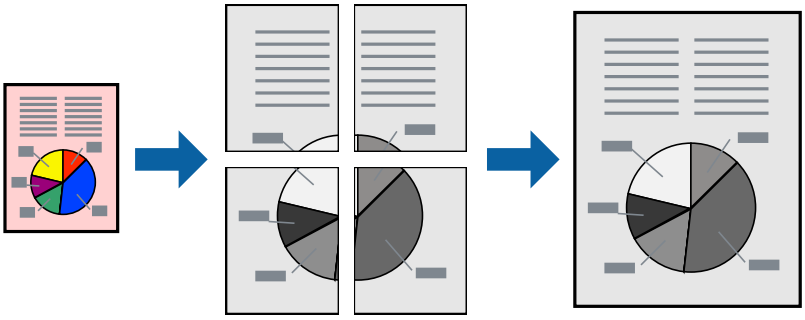

تنظیمات چاپ

در زبانه **اندازه** درایور چاپگر، گزینه **2x1 پوستر**، **2x2 پوستر**، **3x3 پوستر** یا **4x4 پوستر** را به عنوان تنظیم **چند صفحه** انتخاب کنید. با کلیک کردن بر روی **تنظیم** می‌توانید پانل‌هایی را که نمی‌خواهید چاپ شود انتخاب کنید. همچنین می‌توانید گزینه‌های راهنمای برش را انتخاب کنید.

اطلاعات مرتبط

"اصول اولیه چاپ" در صفحه 31
"زبانه اندازه" در صفحه 46

ساخت پوستر با استفاده از روی هم قرار گرفتن علائم تراز

این نمونه ای از روش ساخت پوستر با انتخاب **2x2 پوستر** و انتخاب **روی هم قرار گرفتن علائم تراز** در **راهنمای برش چاپ** است.

راهنماهای واقعی به صورت تک‌رنگ چاپ می‌شوند اما در رابطه با این توضیحات به صورت خطوط آبی و قرمز نمایش داده می‌شوند.

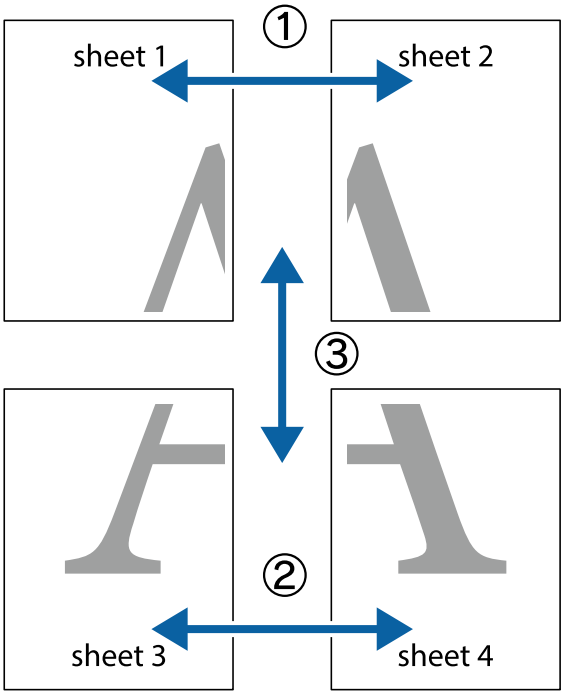

چاپ

1. Sheet 1 و Sheet 2 را آماده کنید. حاشیه‌های Sheet 1 را از روی خط عمودی آبی که از مرکز تقاطع‌های بالا و پایین می‌گذرد، ببرید.

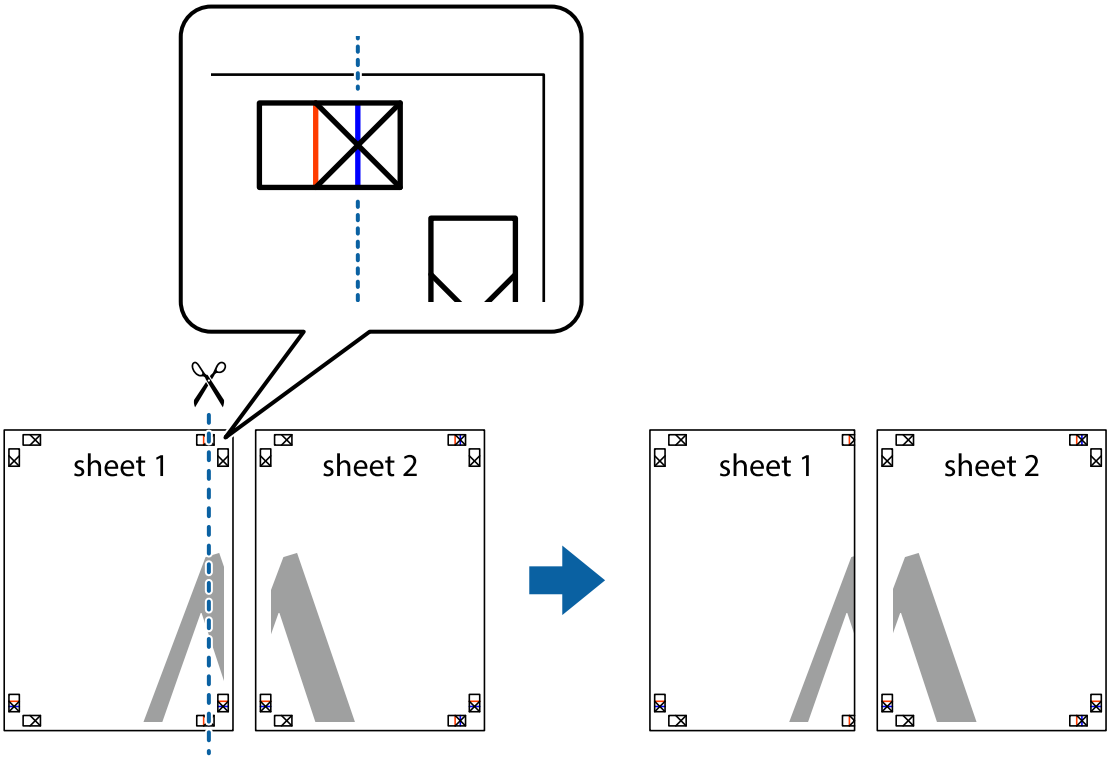

2. لبه Sheet 1 را در بالای Sheet 2 قرار دهید و علامت‌های تقاطع را تراز کنید، سپس موقتاً دو صفحه را از پشت بهم وصل کنید.

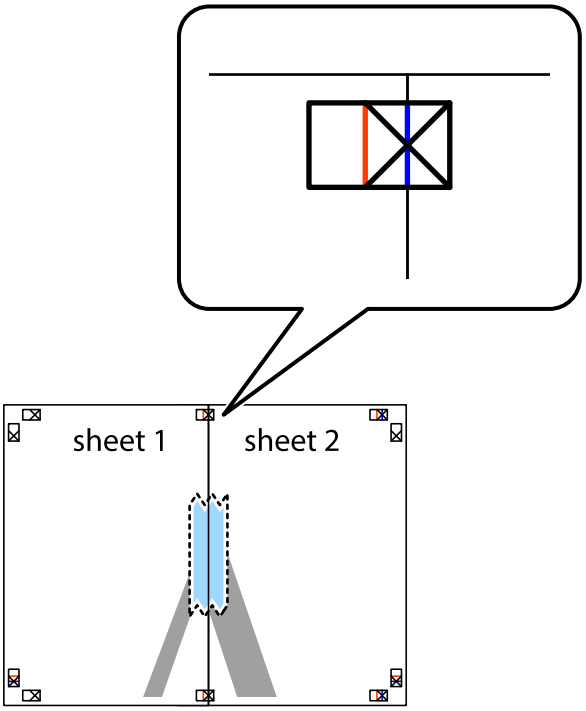

چاپ

3. صفحات بهم وصل شده را در طول خط قرمز عمودی از علامت‌های تراز ببرید (این بار، خط سمت چپ علامت‌های باضافه).

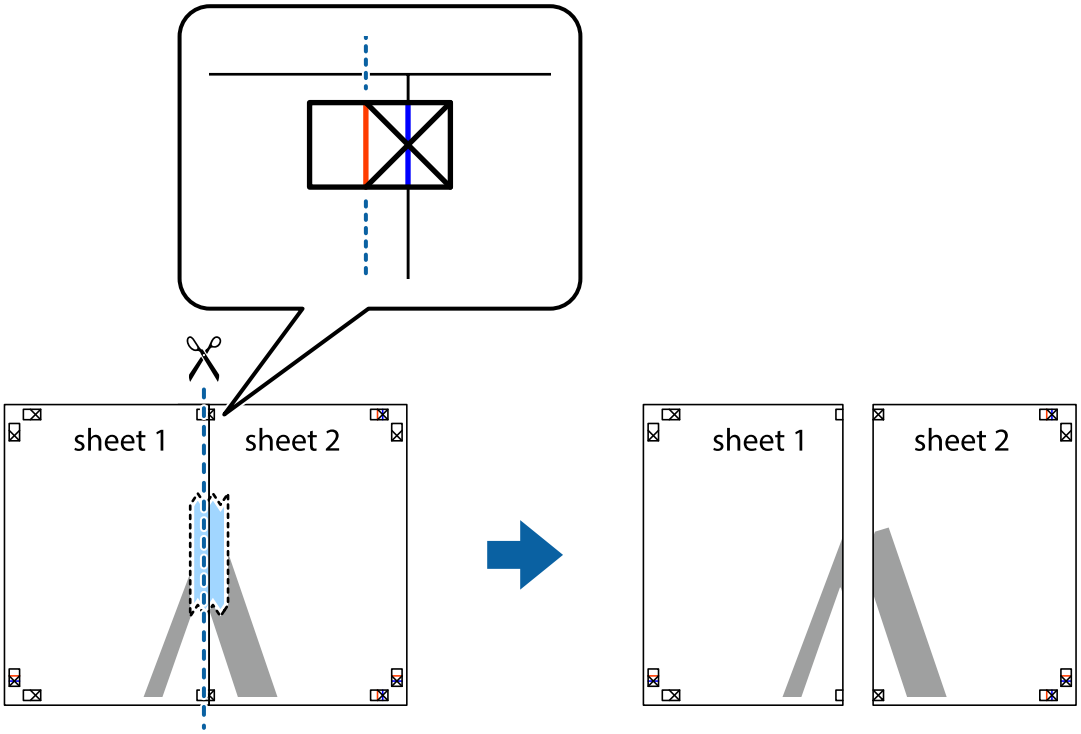

4. صفحات را از پشت به هم وصل کنید.

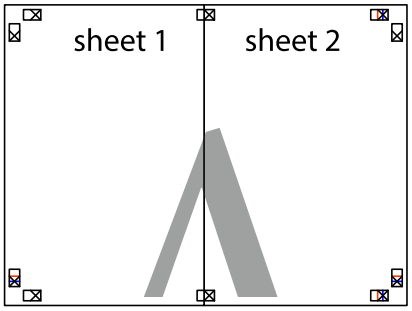

5. مراحل ۱ تا ۴ را برای وصل کردن Sheet 3 و Sheet 4 تکرار کنید.

چاپ

6. حاشیه‌های Sheet 1 و Sheet 2 را در طول خط آبی افقی از قسمت مرکز علامت‌های تقاطع راست و چپ ببرید.

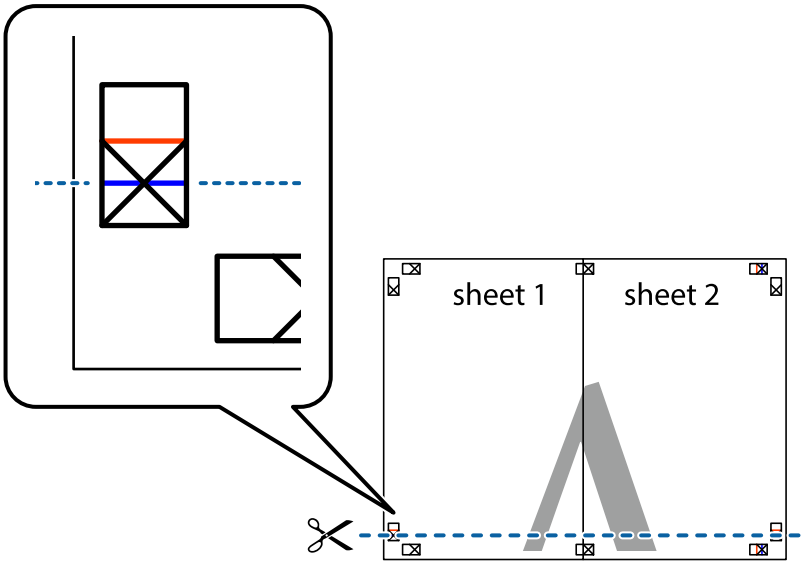

7. لبه Sheet 1 و Sheet 2 را در بالای Sheet 3 و Sheet 4 قرار داده علامت‌های تقاطع را تراز کنید، و سپس موقتاً آنها را پشت به هم وصل کنید.

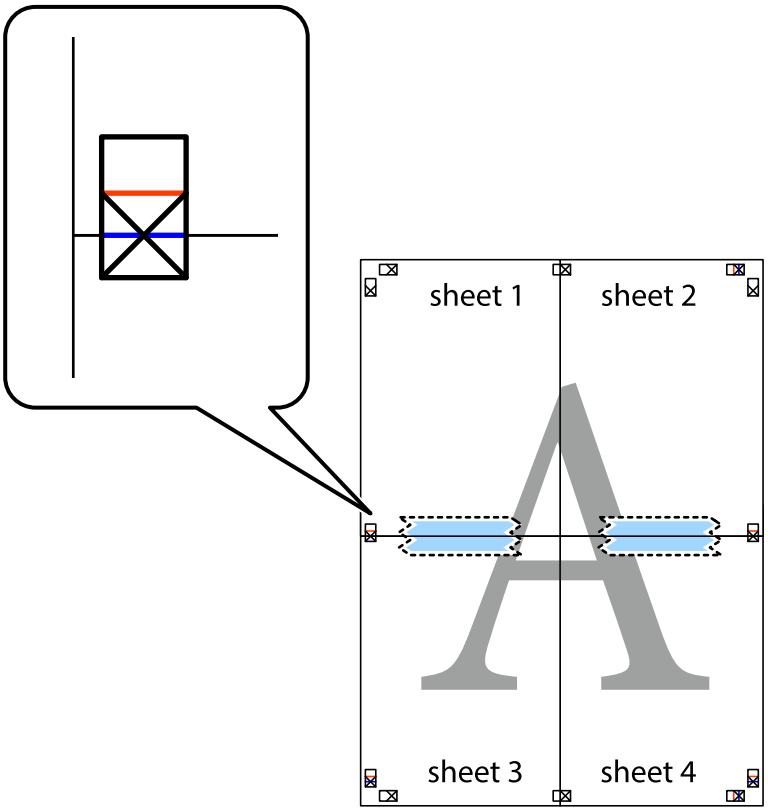

چاپ

8. صفحات بهم وصل شده را در طول خط قرمز افقی از علامت‌های تراز ببرید (این بار، خط بالای علامت‌های باضافه).

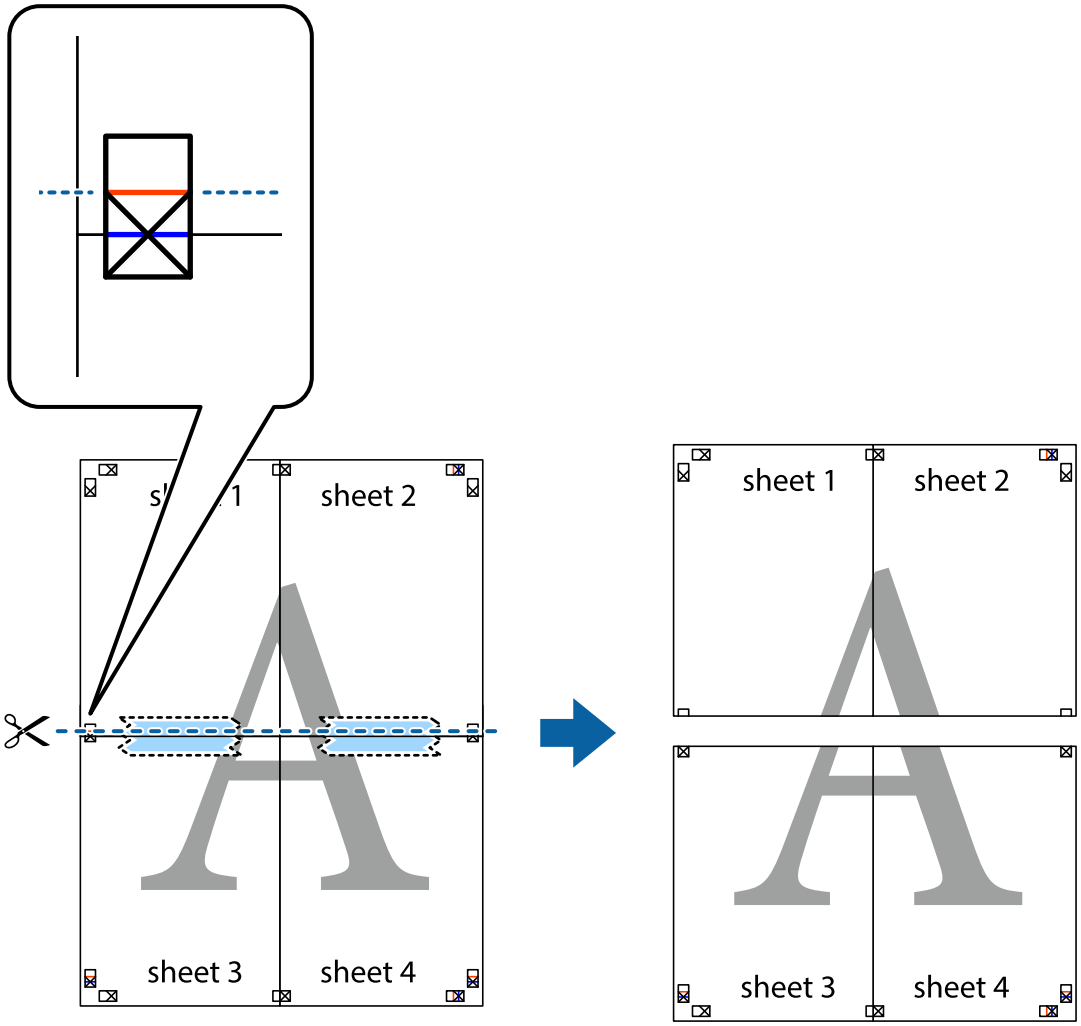

9. صفحات را از پشت به هم وصل کنید.

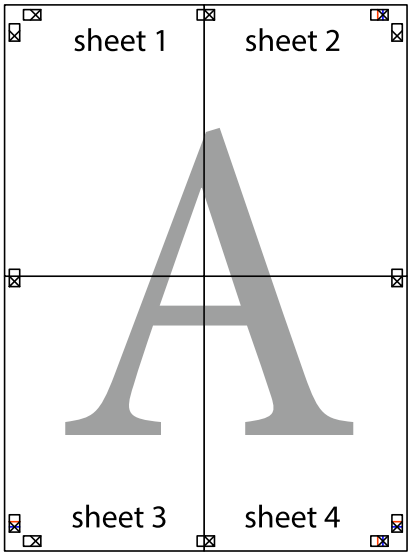

10. حاشیه‌های باقیمانده را در طول راهنمای بیرونی ببرید.

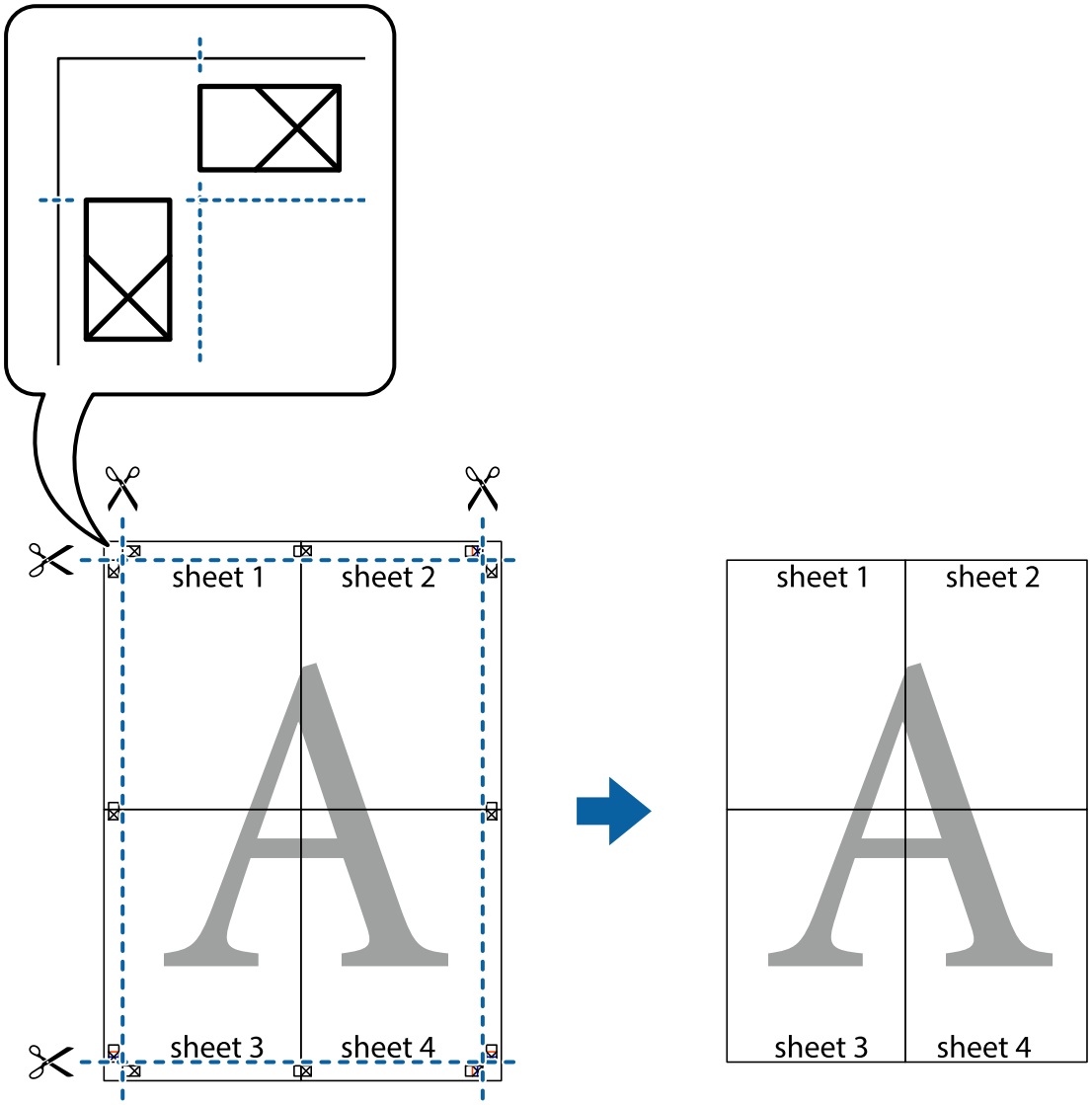

چاپ کردن با سربرگ و ته‌برگ

می توانید اطلاعاتی مانند نام کاربری و تاریخ چاپ را به عنوان سربرگ و ته برگ چاپ کنید.

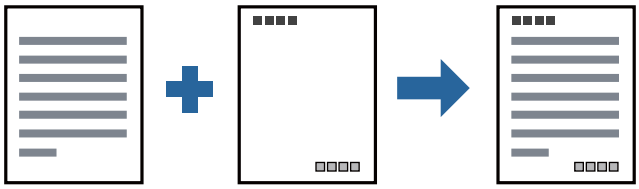

تنظیمات چاپ

در زبانه **گزینه بیشتر** درایور چاپگر، روی **ویژگی های ته نقش** کلیک و سپس **سرصفحه/پاصفحه** را انتخاب کنید. بر روی **تنظیم** کلیک و سپس موارد مورد نظر برای چاپ را انتخاب کنید.

چاپ

اطلاعات مرتبط

- "اصول اولیه چاپ" در صفحه 31
- "زبانه گزینه بیشتر" در صفحه 46

چاپ کردن ته‌نقش

می‌توانید یک ته‌نقش مانند «محرمانه» یا یک الگوی «کپی ممنوع» بر روی کار چاپی چاپ کنید. در صورتی که حین چاپ از الگوی «کپی ممنوع» استفاده کنید، هنگام فتوکپی کردن کار چاپی، حروف مخفی بر روی نسخه‌های کپی نمایش داده می‌شود تا کپی و اصل قابل تفکیک باشند.

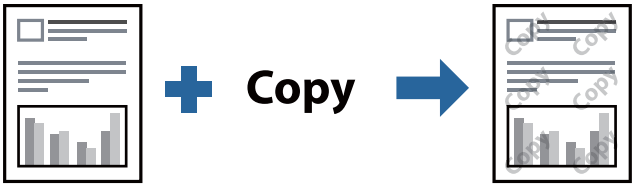

الگوی ضد کپی تحت شرایط زیر قابل دسترسی می‌باشد:

- کاغذ: کاغذ ساده، کاغذ کپی، سربرگ یا کاغذ ساده با کیفیت بالا
- کیفیت: استاندارد
- چاپ دوروی خودکار: انتخاب نشده
- تصحیح ته رنگ: خودکار

نکته:
همینطور می‌توانید ته‌نقش یا الگوی کپی ممنوع مخصوص به خود را نیز اضافه کنید.

تنظیمات چاپ

در زبانه **گزینه بیشتر** درایور چاپگر، بر روی **ویژگی های ته نقش** کلیک و الگوی ضد کپی یا طرح آب انتخاب کنید. برای تغییر دادن جزییاتی مانند اندازه، تراکم یا موقعیت الگو یا نشانه بر روی **تنظیم** کلیک کنید.

اطلاعات مرتبط

- "اصول اولیه چاپ" در صفحه 31
- "زبانه گزینه بیشتر" در صفحه 46

چاپ کردن همزمان چندین فایل

Job Arranger Lite به شما اجازه می دهد چند فایل را که با برنامه مختلفی ایجاد شده اند ترکیب کرده و آنها را بعنوان یک کار چاپی تکی چاپ کنید. می توانید تنظیمات چاپ فایل های ترکیبی، مانند چیدمان چند-صفحه‌ای و چاپ دو رو را تعیین کنید.

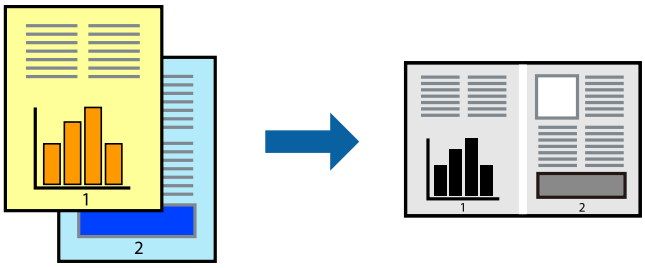

تنظیمات چاپ

در زبانه **اندازه** درایور چاپگر، **Job Arranger Lite** را انتخاب کنید. با شروع کار چاپ، پنجره Job Arranger Lite ظاهر می‌شود. در پنجره Job Arranger Lite باز شده، فایلی را که می خواهید با فایل فعلی ترکیب کنید باز کنید و سپس مراحل بالا را تکرار نمایید.

اگر کار چاپ افزوده شده به چاپ پروژه در پنجره Job Arranger Lite را انتخاب می‌کنید، می‌توانید آرایش صفحه را ویرایش کنید.

برای شروع کار چاپ، بر روی **چاپ کردن** از منو **فایل** کلیک کنید.

نکته:
اگر پنجره *Job Arranger Lite* را پیش از افزودن همه داده‌های چاپ به چاپ پروژه ببندید، کار چاپ جاری لغو می‌شود. بر روی **ذخیره کردن** از منو **فایل** کلیک کنید تا کار جاری ذخیره شود. پسوند فایل ذخیره شده *"ecl"* است.

برای باز کردن چاپ پروژه، بر روی ***Job Arranger Lite*** در زبانه **نگهداری** درایور کلیک کنید تا پنجره *Job Arranger Lite* باز شود. سپس، **باز کردن** را از منوی **فایل** برای انتخاب فایل انتخاب کنید.

اطلاعات مرتبط

"اصول اولیه چاپ" در صفحه 31
"زبانه اندازه" در صفحه 46

تنظیم ته‌رنگ چاپ

ته‌رنگ مورد استفاده در کار چاپ را می‌توانید تنظیم کنید.

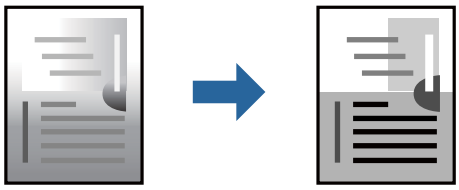

نکته:
این تنظیمات برای همه داده‌های اسناد قابل استفاده نیست.

تنظیمات چاپ

در زبانه **گزینه بیشتر** درایور چاپگر، گزینه **سفارشی** را به عنوان تنظیم **تصحیح ته رنگ** انتخاب کنید. بر روی **پیشرفته** کلیک کنید تا پنجره **تصحیح ته رنگ** باز شود و سپس روش اصلاح ته‌رنگ را انتخاب کنید.

نکته:

❑ گزینه **خودکار** به عنوان پیش‌فرض در زبانه **گزینه بیشتر** انتخاب می‌شود. با این تنظیم، ته‌رنگ به‌صورت خودکار تنظیم می‌شود تا با تنظیمات نوع کاغذ و کیفیت چاپ مطابقت داشته باشد.

اطلاعات مرتبط

← "اصول اولیه چاپ" در صفحه 31
← "زبانه گزینه بیشتر" در صفحه 46

چاپ کردن برای تاکید بر خطوط باریک

می‌توانید خطوط باریکی را که چاپ نمی‌شوند، ضخیم کنید.

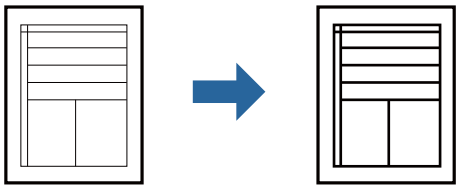

تنظیمات چاپ

در زبانه **گزینه بیشتر** درایور چاپگر بر روی **گزینه های تصویر** در تنظیم **تصحیح ته رنگ** کلیک کنید. گزینه **درشت کردن خطوط نازک** را انتخاب کنید.

اطلاعات مرتبط

← "اصول اولیه چاپ" در صفحه 31
← "زبانه گزینه بیشتر" در صفحه 46

چاپ برای بهبود متن و خطوط کم‌رنگ

شما می‌توانید حروف و خطوط کم‌رنگ را بهبود دهید تا پررنگ‌تر شوند یا تصاویر واضح‌تری بدست آید.

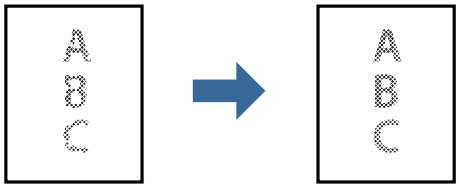

تنظیمات چاپ

در زبانه **گزینه بیشتر** درایور چاپگر بر روی **گزینه های تصویر** در تنظیم **تصحیح ته رنگ** کلیک کنید. گزینه **ارتقای متن و خطوط** را انتخاب کنید.

اطلاعات مرتبط

← "اصول اولیه چاپ" در صفحه 31
← "زبانه گزینه بیشتر" در صفحه 46

چاپ کردن بارکد خوانا

می‌توانید بارکد خوانا چاپ کنید تا به آسانی اسکن شود. این قابلیت را فقط در صورتی فعال کنید که بارکد چاپ شده قابل اسکن نباشد.

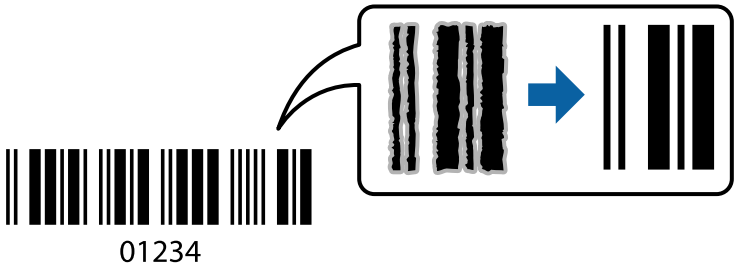

می‌توانید از این قابلیت در شرایط زیر استفاده کنید.

❑ کاغذ: کاغذ ساده، کاغذ کپی، سربرگ، کاغذ ساده با کیفیت بالا یا پاکت نامه، کاغذ ضخیم یا پاکت نامه

❑ کیفیت: **استاندارد**

نکته:
رفع تاری کاغذ ممکن است گاهی وقت‌ها بسته به شرایط ممکن نباشد.

تنظیمات چاپ

در زبانه **نگهداری** درایور چاپگر، بر روی **تنظیم گسترش یافته** کلیک و **حالت بارکد** را انتخاب کنید.

اطلاعات مرتبط

← "اصول اولیه چاپ" در صفحه 31
← "زبانه نگهداری" در صفحه 47

لغو کردن چاپ

می‌توانید کار چاپ را از رایانه لغو کنید. هر چند، اگر یک کار چاپ به‌طور کامل به چاپگر ارسال شده باشد نمی توانید آن را از رایانه لغو کنید. در این حالت، با استفاده از پانل کنترل چاپگر کار چاپ را لغو کنید.

لغو کردن

در رایانه خود، بر روی چاپگر خود در **دستگاه‌ها و چاپگرها**، **چاپگر** یا در **چاپگرها و نمابرها** راست-کلیک کنید. بر روی **مشاهده چیزی که چاپ می‌شود** کلیک کنید، بر روی کار مورد نظر برای لغو کلیک کنید و **لغو** را انتخاب نمایید.

گزینه‌های منو مربوط به درایور چاپگر

پنجره چاپ را در برنامه دلخواه خود باز کنید و پس از انتخاب چاپگر وارد پنجره درایور چاپگر شوید.

نکته:
منوها، بسته به گزینه‌ای که انتخاب می کنید فرق می کنند.

چاپ

زبانه اندازه

پیش تنظیم های چاپ	افزودن/حذف موارد از قبل تنظیم شده	شما می‌توانید تنظیمات پیش‌فرض خود را برای تنظیمات چاپ پرکاربرد اضافه یا حذف کنید. گزینه پیش‌تنظیم مدنظر خود را از فهرست انتخاب کنید.
نمایش تنظیم	لیست مواردی که اخیراً در زبانه‌های **اندازه** و **گزینه بیشتر** تنظیم شده‌اند را نمایش می‌دهد.	
تنظیم مجدد پیش فرض	تمامی تنظیمات را به مقادیر پیش‌فرض کارخانه بر می‌گرداند. تنظیمات گزینه‌های زبانه **گزینه بیشتر** نیز به مقادیر پیش‌فرض بازنشانی می‌شوند.	
سطوح	سطوح تقریبی جوهر را نمایش می‌دهد.	
منبع کاغذ	منبع تغذیه کاغذ را انتخاب کنید. گزینه **انتخاب خودکار** منبع کاغذ انتخاب شده در تنظیم کاغذ چاپگر را به طور خودکار انتخاب می‌کند.	
اندازه سند	اندازه کاغذی که مایلید بر روی آن چاپ کنید را انتخاب نمایید. اگر **تعریف شده کاربر** را انتخاب کنید، باید عرض و ارتفاع کاغذ را وارد کنید.	
جهت	جهت مورد نظر برای چاپ را انتخاب کنید.	
نوع کاغذ	نوع کاغذ مقصد چاپ را انتخاب کنید.	
کیفیت	کیفیت چاپ مورد نظر برای چاپ را انتخاب کنید. تنظیمات قابل استفاده به نوع کاغذ انتخاب شده بستگی دارد.	
چاپ 2 طرفه	امکان چاپ 2 رو را فراهم می‌کند.	
	Settings	می‌توانید لبه صحافی و حاشیه‌های صحافی را مشخص کنید. در هنگام چاپ کردن اسناد چند-صفحه‌ای، می‌توانید انتخاب کنید که کار چاپ از جلو یا عقب صفحه آغاز شود.
	تراکم چاپ	نوع سند را برای تنظیم تراکم چاپ انتخاب کنید. اگر تراکم چاپ مناسب را انتخاب کنید، می‌توانید از نشت کردن جوهر به سمت دیگر کاغذ جلوگیری کنید. برای تنظیم دستی تراکم چاپ **User Defined** را انتخاب کنید.
چند صفحه	امکان چاپ کردن چندین صفحه در یک برگه یا چاپ کردن پوستر را فراهم می‌کند. برای مشخص کردن ترتیب چاپ شدن صفحات بر روی **ترتیب صفحه** کلیک کنید.	
کپی	تعداد نسخه‌های مدنظر خود برای چاپ را تنظیم کنید.	
	شماره بندی	اسناد چند-صفحه‌ای دسته‌بندی و مرتب شده را چاپ می‌کند.
	ترتیب معکوس	امکان چاپ کردن از صفحه آخر را به شما می‌دهد تا صفحات پس از چاپ شدن به ترتیب درست انباشته شود.
بیصدا	صدای چاپگر را کاهش می‌دهد. با این وجود، ممکن است فعال کردن این گزینه سرعت چاپ را کاهش دهد.	
پیش نمایش	پیش-نمایشی از سند را پیش از چاپ شدن نشان می‌دهد.	
Job Arranger Lite	کار چاپ را با قابلیت Job Arranger Lite انتخاب کنید.	

زبانه گزینه بیشتر

پیش تنظیم های چاپ	افزودن/حذف موارد از قبل تنظیم شده	شما می‌توانید تنظیمات پیش‌فرض خود را برای تنظیمات چاپ پرکاربرد اضافه یا حذف کنید. گزینه پیش‌تنظیم مدنظر خود را از فهرست انتخاب کنید.
نمایش تنظیم	لیست مواردی که اخیراً در زبانه‌های **اندازه** و **گزینه بیشتر** تنظیم شده‌اند را نمایش می‌دهد.	
تنظیم مجدد پیش فرض	تمامی تنظیمات را به مقادیر پیش‌فرض کارخانه بر می‌گرداند. تنظیمات گزینه‌های زبانه **اندازه** نیز به مقادیر پیش‌فرض بازنشانی می‌شوند.	
اندازه سند	اندازه سند خود را انتخاب کنید.	

چاپ

کاغذ خروجی	اندازه کاغذی که مایلید بر روی آن چاپ کنید را انتخاب نمایید. اگر **کاغذ خروجی** با **اندازه سند** متفاوت باشد، **کوچک کردن/بزرگ کردن** و به طور خودکار انتخاب می‌شود. در هنگام چاپ کردن بدون کاهش یا افزایش اندازه سند، نیازی به انتخاب آن ندارید.	
کوچک کردن/بزرگ کردن	اجازه می‌دهد اندازه سند را کاهش یا افزایش دهید.	
	متناسب با اندازه صفحه	اندازه کاغذ را به طور خودکار کاهش یا افزایش می‌دهد تا با اندازه کاغذ انتخاب شده در **کاغذ خروجی** مطابقت داشته باشد.
	زوم روی	با درصد بزرگ‌نمایی مشخصی چاپ می‌کند.
	وسط	تصاویر را در مرکز کاغذ چاپ می‌کند.
تصحیح ته رنگ	خودکار	ته‌رنگ تصاویر را به طور خودکار تنظیم می‌کند.
	سفارشی	به شما اجازه می‌دهد تصحیح ته‌رنگ را به طور دستی انجام دهید. جهت دسترسی به تنظیمات بیشتر، روی **پیشرفته** کلیک کنید.
	گزینه های تصویر	گزینه‌های کیفیت چاپ مانند درشت کردن متن را فعال می‌کند. همچنین می‌توانید ضخامت خطوط نازک را برای رویت بهتر آنها در کارهای چاپی افزایش دهید.
ویژگی های ته نقش	می‌توانید تنظیمات مربوط به الگوی ضد چاپ یا ته‌نقش را انجام دهید.	
تنظیم اضافی	چرخش 180 درجه	صفحات را قبل از چاپ 180 درجه می‌چرخاند. این ویژگی هنگام چاپ بر روی کاغذهایی مانند پاکت نامه که در جهت ثابت و مشخص در چاپگر بار می‌شوند، مفید واقع خواهد شد.
	سرعت زیاد	زمانی که هد چاپ در هر دو جهت حرکت می‌کند چاپ می‌کند. سرعت چاپ سریع‌تر است، اما ممکن است کیفیت کاهش یابد.
	تصویر آینه	تصویر را طوری می‌چرخاند تا به گونه‌ای که در آینه دیده می‌شود چاپ شود.

زبانه نگهداری

بررسی نازل	برای بررسی انسداد نازل‌های هد چاپ یک الگوی بررسی نازل چاپ می‌کند.
تمیز کردن هد	نازل‌های مسدود در هد چاپ را تمیز می‌کند. از آنجا که این قابلیت از مقداری جوهر استفاده می‌کند، هد چاپ را تنها در صورتی که برخی نازل‌ها مسدود هستند، مطابق با تصویر الگوی بررسی نازل تمیز کنید. 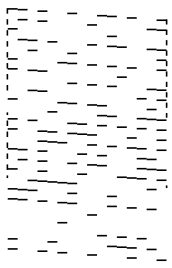

جایگزینی جوهر	برای تمیز کردن نازل‌های مسدود شده در هد چاپ قابلیت تمیز کردن با برنامه را انتخاب کنید. از آنجا که این قابلیت در مقایسه با تمیز کردن هد از مقدار جوهر بیشتری استفاده می‌کند، هد چاپ را تنها در صورتی که اکثر نازل‌ها مسدود هستند، مطابق با تصویر الگوی بررسی نازل تمیز کنید. 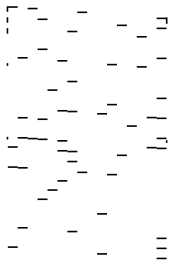
Job Arranger Lite	پنجره Job Arranger Lite را باز می‌کند. در اینجا می‌توانید داده‌های ذخیره شده را باز و ویرایش کنید.
EPSON Status Monitor 3	پنجره EPSON Status Monitor 3 را باز می‌کند. در اینجا می‌توانید وضعیت چاپگر و اقلام مصرفی را تایید کنید.
تنظیم برگزیده کنترل	اجازه می‌دهد تنظیمات مربوط به موارد موجود در پنجره EPSON Status Monitor 3 را تعیین کنید.
تنظیم گسترش یافته	اجازه می‌دهد طیف متنوعی از تنظیمات را تعیین کنید. برای مشاهده راهنما مربوط به جزئیات، بر روی هر مورد راست-کلیک کنید.
صف چاپ	کارهای در انتظار چاپ را نمایش می‌دهد. می‌توانید کارهای چاپی را بررسی کنید، مکث دهید یا از سر گیرید.
اطلاعات چاپگر و گزینه ها	تعداد برگه‌های کاغذ تغذیه شونده به چاپگر را نمایش می‌دهد.
زبان	زبان پنجره درایور چاپگر را تغییر می‌دهد. برای اعمال این تنظیمات، درایور چاپگر را ببندید و مجدداً باز کنید.
بروزرسانی نرم افزار	برای بررسی وجود جدیدترین نسخه برنامه‌ها در اینترنت، قابلیت EPSON Software Updater را راه‌اندازی می‌کند.
پشتیبانی فنی	دسترسی شما به وب‌سایت پشتیبانی فنی Epson را فراهم می‌سازد.

چاپ کردن از درایور چاپگر در Mac OS

قسمت های اصلی چاپگر

نکته:
بسته به برنامه، عملکردها فرق دارند. برای اطلاعات بیشتر به راهنمای برنامه مراجعه کنید.

1. فایلی را که می خواهید چاپ کنید باز نمایید.
   اگر چاپگر کاغذ ندارد، کاغذ درون آن بارگذاری کنید.
2. **چاپ** را از منوی **فایل** انتخاب کنید یا از فرمان دیگری به کادر چاپ بروید.
   در صورت نیاز، بر روی **نمایش جزییات** یا ▼ برای گسترده کردن پنجره چاپ کلیک کنید.
3. چاپگر خود را انتخاب کنید.

4. از منوی بازشو **تنظیمات چاپ** را انتخاب کنید.

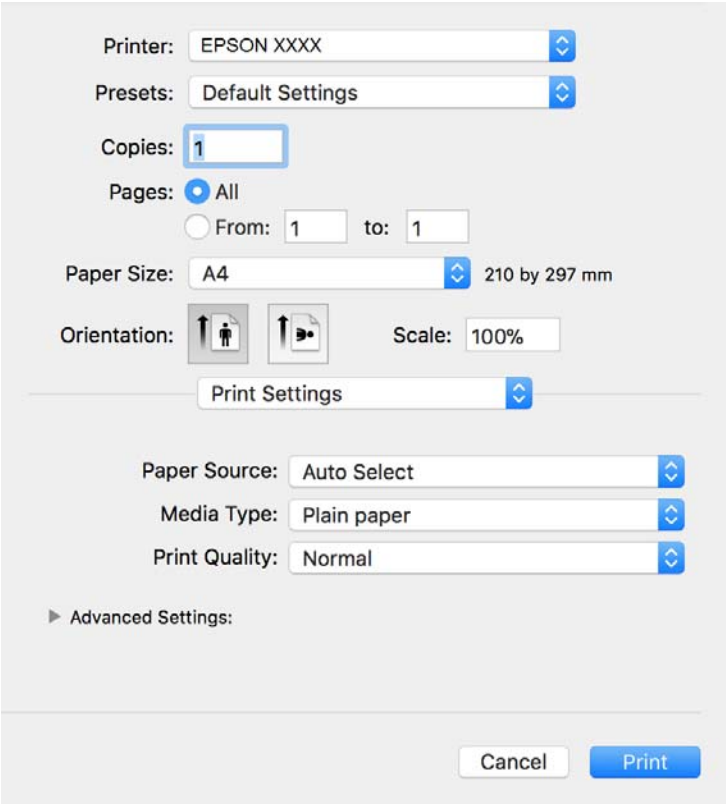

نکته:
در *OS X Mountain Lion* یا جدیدتر، اگر منوی **تنظیمات چاپ** نشان داده نشد، درایور چاپگر *Epson* به درستی نصب نشده است.

موارد برگزیده سیستم را از منوی > **چاپگرها و اسکنرها** (یا **چاپ و اسکن**، **چاپ و نمابر**) انتخاب کنید، چاپگر را حذف کنید و سپس دوباره چاپگر را اضافه نمایید. برای افزودن چاپگر، به مطلب زیر مراجعه کنید.

http://epson.sn

5. در صورت لزوم تنظیمات را تغییر دهید.

برای مشاهده جزئیات به گزینه‌های منو درایور چاپگر مراجعه کنید.

6. روی **چاپ** کلیک کنید.

اطلاعات مرتبط

- "ظرفیت‌ها و کاغذ موجود" در صفحه 15
- "قرار دادن کاغذ در کاست کاغذ" در صفحه 18
- "قرار دادن کاغذ در سینی ورودی کاغذ از عقب" در صفحه 21
- "لیست انواع کاغذ" در صفحه 24
- "گزینه‌های منو برای تنظیمات چاپ" در صفحه 54

چاپ 2 طرفه

می‌توانید بر روی هر دو طرف کاغذ چاپ کنید.

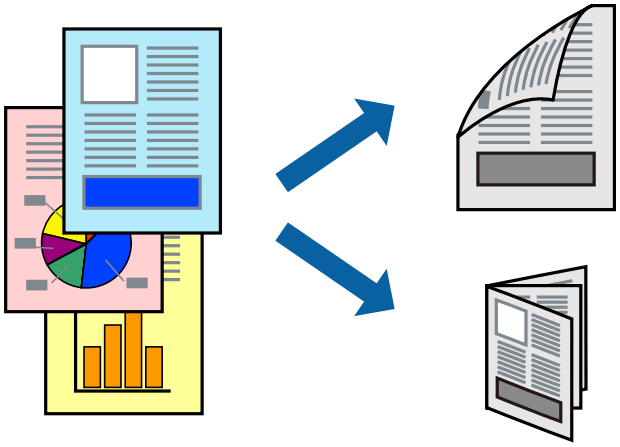

نکته:

- اگر از کاغذی استفاده می کنید که برای چاپ دو طرفه مناسب نباشد، ممکن است کیفیت چاپ کاهش یابد و کاغذ گیر کند.
- بسته به کاغذ و داده ها، ممکن است جوهر به طرف دیگر کاغذ نشت کند.

اطلاعات مرتبط

"ظرفیت‌ها و کاغذ موجود" در صفحه 15

تنظیمات چاپ

از منوی بازشو **Two-sided Printing Settings** را انتخاب کنید.روش چاپ 2-رو را انتخاب کنید و سپس تنظیمات **Document Type** را انجام دهید.

نکته:

- سرعت چاپ بسته به نوع سند ممکن است کاهش یابد.
- در هنگام چاپ کردن عکس با داده متراکم، ***Text & Graphics*** یا ***Text & Photos*** را از تنظیمات ***Document Type*** انتخاب کنید.اگر کاغذ چاپ شده آلوده باشد یا جوهر به سمت دیگر کاغذ نشت کرده باشد، باید **تراکم چاپ** و ***Increased Ink Drying Time*** را در ***Adjustments*** تنظیم کنید.

اطلاعات مرتبط

"قسمت های اصلی چاپگر" در صفحه 48
"گزینه‌های منو برای Two-sided Printing Settings" در صفحه 54

چاپ چندین صفحه بر روی یک صفحه

می‌توانید چندین صفحه از اسناد را روی یک صفحه کاغذ چاپ کنید.

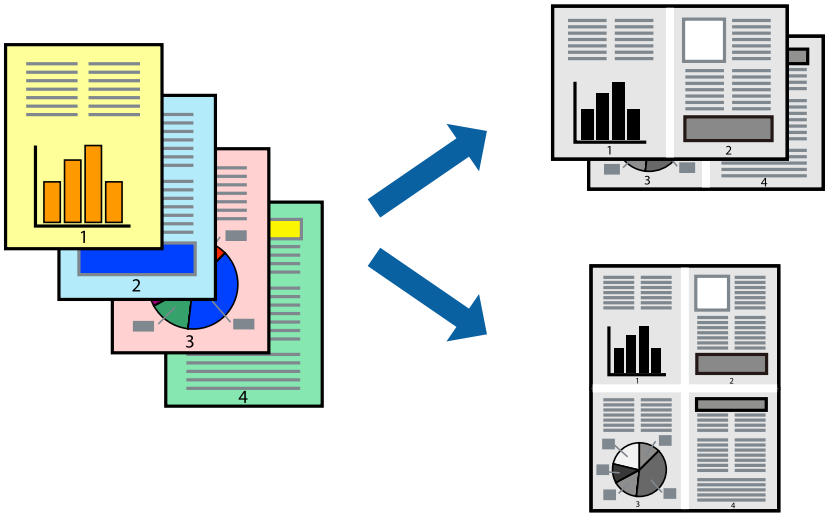

تنظیمات چاپ

از منوی بازشو **چیدمان** را انتخاب کنید. تعداد صفحات را در **کاغذهای هر صفحه**، **جهت چیدمان** (ترتیب صفحه) و **حاشیه ها** تنظیم کنید.

اطلاعات مرتبط

"قسمت های اصلی چاپگر" در صفحه 48
"گزینه های منو برای چیدمان" در صفحه 53

چاپ کردن و انباشت به ترتیب صفحه (چاپ به ترتیب معکوس)

می‌توانید کار چاپ را از صفحه آخر انجام دهید تا اسناد به ترتیب صفحه انباشته شوند تا کاغذ از قسمت جلوی چاپگر خارج شود.

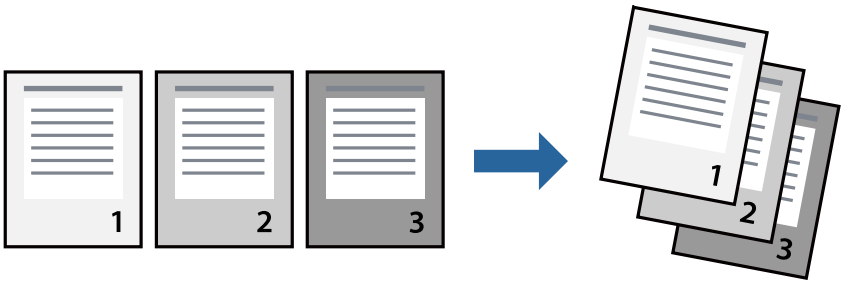

تنظیمات چاپ

از منوی بازشو **استفاده از کاغذ** را انتخاب کنید. مقدار **ترتیب صفحه** را بر روی **معکوس** تنظیم کنید.

اطلاعات مرتبط

"قسمت های اصلی چاپگر" در صفحه 48

"گزینه‌های منو برای مدیریت کاغذ" در صفحه 53

چاپ یک سند کوچک یا بزرگ شده

می توانید اندازه سند را با درصد خاصی یا برای سازگار کردن با اندازه کاغذ بارگذاری شده در چاپگر کاهش یا افزایش دهید.

تنظیمات چاپ

در هنگام چاپ کردن سازگار با اندازه کاغذ، **مدیریت کاغذ** را از منو شناور و سپس **مقیاس‌بندی برای سازگار کردن اندازه کاغذ** را انتخاب کنید.اندازه کاغذی را که در چاپگر به عنوان **اندازه کاغذ مقصد** قرار داده‌اید انتخاب کنید.در هنگام کاستن از اندازه سند، **فقط کاهش اندازه** را انتخاب کنید.

برای چاپ کردن با درصد مشخص، یکی از روش‌های زیر را دنبال کنید.

- ❑ **چاپ** را از منو **فایل** برنامه انتخاب کنید.گزینه **چاپگر** را انتخاب کنید، درصد را در **مقیاس** وارد کنید و بر روی **تایید** کلیک کنید.
- ❑ **تنظیم صفحه** را از منو **فایل** برنامه انتخاب کنید.چاپگر خود را از **قالب‌بندی برای** انتخاب کنید و پس از وارد کردن درصد در **مقیاس** بر روی **تایید** کلیک کنید.

نکته:
اندازه کاغذی را که در برنامه به عنوان **اندازه کاغذ** قرار داده‌اید انتخاب کنید.

اطلاعات مرتبط

"قسمت های اصلی چاپگر" در صفحه 48
"گزینه‌های منو برای مدیریت کاغذ" در صفحه 53

لغو کردن چاپ

می‌توانید کار چاپ را از رایانه لغو کنید. هر چند، اگر یک کار چاپ به‌طور کامل به چاپگر ارسال شده باشد نمی توانید آن را از رایانه لغو کنید. در این حالت، با استفاده از پانل کنترل چاپگر کار چاپ را لغو کنید.

لغو کردن

روی نماد چاپگر در **جایگاه** کلیک کنید. کار مورد نظر برای لغو را انتخاب و یکی از کارهای زیر را انجام دهید.

❑ OS X Mountain Lion یا بالاتر

بر روی ⊗ در نوار پیشرفت کلیک کنید.

❑ Mac OS X v10.6.8 تا v10.7.x

روی **حذف** کلیک کنید.

گزینه‌های منو مربوط به درایور چاپگر

پنجره چاپ را در برنامه دلخواه خود باز کنید و پس از انتخاب چاپگر وارد پنجره درایور چاپگر شوید.

نکته:
منوها، بسته به گزینه‌ای که انتخاب می کنید فرق می کنند.

گزینه های منو برای چیدمان

صفحه در هر برگه	تعداد صفحاتی که را که قرار است بر روی یک برگه چاپ شود انتخاب کنید.
جهت چیدمان	ترتیب چاپ صفحات را مشخص کنید.
حاشیه	در اطراف صفحات حاشیه چاپ می‌کند.
جهت معکوس صفحه	صفحه را پیش از چاپ 180 درجه می چرخاند.این گزینه برای چاپ بر روی کاغذهایی مانند پاکت که در جهت ثابت وارد چاپگر می‌شود، سودمند است.
برگرداندن افقی	تصویر را طوری می‌چرخاند تا به گونه‌ای که در آینه دیده می‌شود چاپ شود.

گزینه‌های منو برای تطابق رنگ

ColorSync	روش تنظیم رنگ را انتخاب کنید. این گزینه‌ها رنگها را بین چاپگر و نمایشگر رایانه تنظیم می‌کند تا اختلاف رنگ به حداقل برسد.
EPSON Color Controls	

گزینه‌های منو برای مدیریت کاغذ

دسته‌بندی صفحات	اسناد چند-صفحه‌ای دسته‌بندی و مرتب شده را چاپ می‌کند.	
صفحاتی که باید چاپ شود	فقط برای چاپ کردن صفحات زوج یا صفحات فرد انتخاب کنید.	
ترتیب صفحه	برای چاپ کردن از بالا یا از آخرین صفحه این گزینه را انتخاب کنید.	
مقیاس‌بندی برای سازگار کردن اندازه کاغذ	چاپ را بر اساس اندازه کاغذ بارگذاری شده انجام می‌دهد.	
	اندازه کاغذ مقصد	اندازه کاغذی را که مقصد چاپ است انتخاب کنید.
	فقط کاهش اندازه	برای کاهش اندازه سند انتخاب کنید.

گزینه‌های منو برای صفحه پوشش

چاپ کردن صفحه پوشش	تعیین کنید صفحه پوشش چاپ شود یا خیر. اگر می‌خواهید صفحه پوشش اضافه کنید، **پس از سند** را انتخاب نمایید.

نوع صفحه پوشش	محتویات صفحه پوشش را انتخاب کنید.

گزینه‌های منو برای تنظیمات چاپ

Paper Source	منبع تغذیه کاغذ را انتخاب کنید. اگر چاپگر دارای فقط یک منبع کاغذ باشد، این مورد نمایش داده نمی‌شود. با انتخاب **انتخاب خودکار**، منبع کاغذ سازگار با **تنظیم کاغذ** چاپگر به طور خودکار انتخاب می‌شود.
نوع رسانه	نوع کاغذ مقصد چاپ را انتخاب کنید.
Print Quality	کیفیت چاپ مورد نظر برای چاپ را انتخاب کنید. گزینه‌ها بسته به نوع کاغذ متغیر است.
تنظیمات پیشرفته	روشنایی و کنتراست تصویر را تنظیم می‌کند.

گزینه‌های منو برای Two-sided Printing Settings

Two-sided Printing	بر روی هر دو روی کاغذ چاپ می‌کند.

انجام تنظیمات کارکرد برای درایور چاپگر Mac OS

دسترسی به پنجره تنظیمات عملیات درایور چاپگر Mac OS

موارد برگزیده سیستم را از منوی > **چاپگرها و اسکنرها** (یا **چاپ و اسکن**، **چاپ و نمابر**) و سپس چاپگر را انتخاب کنید. روی **گزینه ها و لوازم** > **گزینه ها** (یا **درایور**) کلیک کنید.

تنظیمات کارکرد برای درایور چاپگر Mac OS

- ❑ عبور از صفحه خالی: از چاپ صفحات خالی اجتناب می کند.
- ❑ بیصدا: نویزی را که چاپگر ایجاد می کند، کاهش می دهد، هر چند ممکن است سرعت چاپ را کاهش دهد.
- ❑ High Speed Printing: زمانی که هد چاپ در هر دو جهت حرکت می کند چاپ می کند.سرعت چاپ سریع تر است، اما ممکن است کیفیت کاهش یابد.
- ❑ Warning Notifications: به درایور چاپگر اجازه می دهد اعلان های هشدار را نشان دهد.
- ❑ Establish bidirectional communication: معمولاً باید روی **On** تنظیم شود.**Off** را انتخاب کنید اگر دریافت اطلاعات چاپگر به علت اشتراک گذاری آن روی رایانه های Windows در یک شبکه یا به هر دلیل دیگری ممکن نیست.

لغو کردن کار چاپ

را در پانل کنترل فشار دهید تا کار چاپ در جریان لغو شود.

کپی کردن

کپی کردن

1. کاغذ را در چاپگر قرار دهید.
2. اوراق را وارد کنید.
3. از صفحه اصلی، **کپی** را انتخاب کنید.

برای انتخاب گزینه، تمرکز را با استفاده از دکمه‌های ▲▼◀▶ بر روی گزینه منتقل کنید و دکمه OK را فشار دهید.

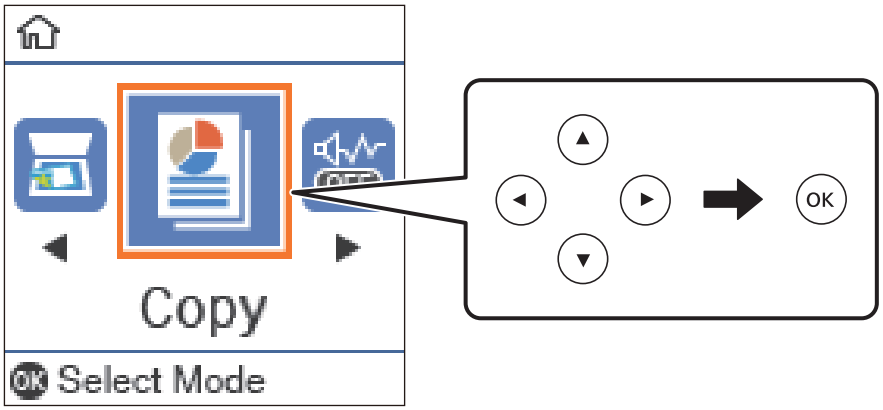

4. تعداد کپی را وارد کنید.
5. برای نمایش و بررسی تنظیمات چاپ، دکمه OK را فشار دهید. برای تغییر دادن تنظیمات، دکمه ▼ را فشار دهید، گزینه‌های تنظیم را انتخاب کنید و تنظیمات را تغییر دهید. پس از اتمام کار، دکمه OK را فشار دهید.

نکته:
اگر می‌خواهید حین کپی، کاهش یا افزایش اندازه یک سند با یک درصد مشخص را انجام دهید، باید هر گزینه دیگری غیر از **تناسب خودکار** را به عنوان تنظیمات **بزرگ/کوچک کردن** انتخاب کنید. یک درصد را در **اندازه سفارشی** مشخص کنید. شما می‌توانید از طریق پایین نگه داشتن دکمه ◀ یا ▶ درصد را با فواصل *10%* تغییر دهید.

6. دکمه ⊡ را فشار دهید.

اطلاعات مرتبط

← "قرار دادن اسناد" در صفحه 24
← "گزینه‌های منو برای کپی کردن" در صفحه 56

کپی کردن دورو

1. از صفحه اصلی، **کپی** را انتخاب کنید.

برای انتخاب گزینه، تمرکز را با استفاده از دکمه‌های ▲▼◀▶ بر روی گزینه منتقل کنید و دکمه OK را فشار دهید.

2. دکمه OK را فشار دهید تا تنظیمات چاپ نمایش داده شود، سپس دکمه ▼ را فشار دهید.
3. 1<2 طرفه را به عنوان تنظیم **2 طرفه** انتخاب کنید و سپس دکمه OK را فشار دهید.
4. جهت‌گیری ورق را با استفاده از تنظیم **جهت سند** انتخاب کنید و سپس دکمه OK را فشار دهید.
5. جهت شیرازه را برای تنظیم **شیرازه (کپی)** انتخاب کنید و سپس دکمه OK را فشار دهید.
6. سایر موارد تنظیمات چاپ را بررسی کنید و در صورت نیاز تغییر دهید و سپس دکمه OK را فشار دهید.
7. دکمه ⊡ را فشار دهید.

اطلاعات مرتبط

← "کپی کردن" در صفحه 55

کپی کردن چند سند در یک برگه

1. از صفحه اصلی، **کپی** را انتخاب کنید.

برای انتخاب گزینه، تمرکز را با استفاده از دکمه‌های ▲▼◀▶ بر روی گزینه منتقل کنید و دکمه OK را فشار دهید.

2. دکمه OK را فشار دهید تا تنظیمات چاپ نمایش داده شود، سپس دکمه ▼ را فشار دهید.
3. **2 به بالا** را به عنوان تنظیم **چند صفحه** انتخاب کنید و سپس دکمه OK را فشار دهید.
4. ترتیب چیدمان را برای تنظیم **ترتیب طرح کلی** انتخاب کنید و سپس دکمه OK را فشار دهید.
5. جهت‌گیری ورق را با استفاده از تنظیم **جهت سند** انتخاب کنید و سپس دکمه OK را فشار دهید.
6. سایر موارد تنظیمات چاپ را بررسی کنید، در صورت نیاز تغییر دهید و سپس دکمه OK را فشار دهید.
7. دکمه ⊡ را فشار دهید.

اطلاعات مرتبط

← "کپی کردن" در صفحه 55

گزینه‌های منو برای کپی کردن

نکته:
منوهای موجود، بسته به چیدمانی که انتخاب می‌کنید فرق می‌کنند.

تعداد کپی‌ها:

تعداد نسخه‌ها را وارد کنید.

کارت شناسایی کپی:

هر دو طرف کارت شناسایی را اسکن می‌کند و در یک طرف یک کاغذ اندازه A4 کپی می‌کند.

کپی کردن

2 طرفه:

چیدمان دورو را انتخاب کنید.

❑ <1-یک رو

یک سمت سند را روی یک برگه یک رو کپی می‌کند.

❑ 1<2 طرفه

دو سند یک رو را روی دو سمت یک کاغذ تکی کپی می‌کند. جهت سند و موقعیت صحافی کاغذ را انتخاب کنید.

تراکم:

وقتی صفحه کپی شده کم رنگ است، سطح تراکم را افزایش می‌دهد. وقتی جوهر لکه ایجاد می‌کند، سطح تراکم را کاهش می‌دهد.

اندازه کاغذ:

اندازه کاغذی را که قرار دادید انتخاب کنید.

نوع مقاله:

نوع کاغذی را که قرار دادید انتخاب کنید.

تنظیم کاغذ:

منبع کاغذ مورد استفاده را انتخاب کنید.

بزرگ/کوچک کردن:

اندازه سندها را افزایش یا کاهش می‌دهد.

❑ اندازه واقعی

با بزرگنمایی 100% کپی می‌کند.

❑ تناسب خودکار

ناحیه اسکن را شناسایی می‌کند و به صورت خودکار سند را بزرگ یا کوچک می‌کند تا مناسب اندازه کاغذ انتخابی شما شود. زمانی که حاشیه‌ها سفید در اطراف سند وجود دارد، حاشیه‌های سفید از علامت گوشه شیشه اسکنر به عنوان ناحیه اسکن شناسایی می‌شود، ولی حاشیه‌های طرف دیگر ممکن است بریده شود.

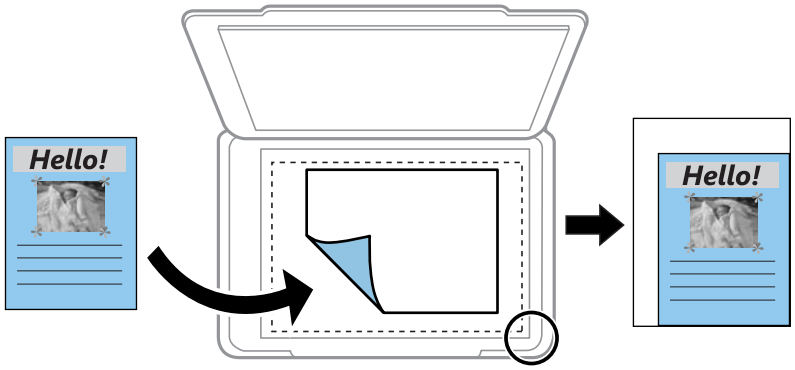

❑ سفارشی

انتخاب کنید تا بزرگنمایی برای بزرگ کردن یا کوچک کردن سند را مشخص کنید.

اندازه سفارشی:

بزرگنمایی مورد استفاده برای بزرگ یا کوچک کردن سند را در محدوده 25 تا 400% مشخص می‌کند.

کپی کردن

اندازه اصلی:

اندازه سند خود را انتخاب کنید. در هنگام کپی کردن اسنادی با اندازه غیر استاندارد، نزدیک‌ترین اندازه به سند را انتخاب کنید.

چند صفحه:

❑ صفحه تک

یک ورق یک رو را روی یک تک‌برگ کپی می‌کند.

❑ 2 به بالا

دو سند یک رو را روی یک برگه یک رو با چیدمان دوتایی کپی می‌کند. ترتیب آرایش و جهت سند را انتخاب کنید.

نوع سند:

نوع سند خود را انتخاب کنید. با کیفیت بهینه کپی می‌کند تا با نوع سند مطابقت ایجاد شود.

اسكن

اسكن با استفاده از پانل كنترل

اسكن كردن در رايانه

نكته:
پيش از اسكن كردن، *Epson Scan 2* و *Epson Event Manager* را در رايانه خود نصب كنيد.

1. اوراق را وارد كنيد.
2. از صفحه اصلي، **اسكن** را انتخاب كنيد.

براى انتخاب گزينه، تمركز را با استفاده از دكمه‌هاى ▲▼◀▶ بر روى گزينه منتقل كنيد و دكمه OK را فشار دهيد.

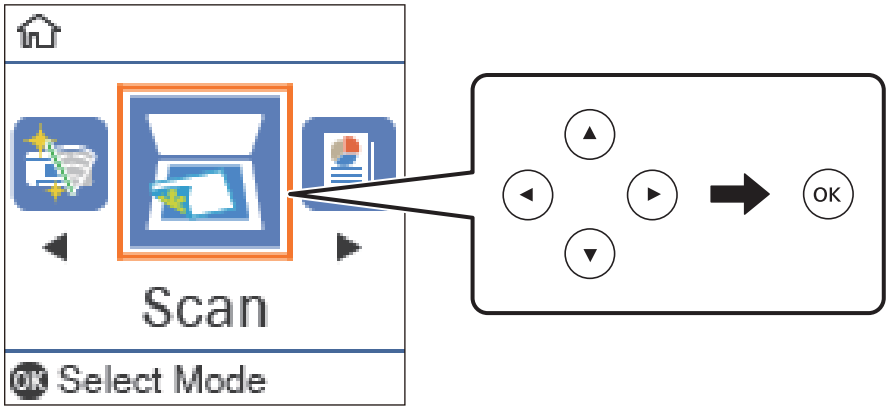

3. از منوهاى زير نحوه ذخيره تصوير اسكن شده را در يک كامپيوتر انتخاب كنيد و سپس دكمه OK را فشار دهيد.
   - ❑ **به كامپيوتر (JPEG)**: تصوير اسكن شده را با فرمت JPEG ذخيره مى‌كند.
   - ❑ **به كامپيوتر (PDF)**: تصوير اسكن شده را با فرمت PDF ذخيره مى‌كند.
   - ❑ **به كامپيوتر (ايميل)**: سرويس‌گيرنده ايميل را روى كامپيوتر شما راه‌اندازى كرده، و سپس به طور خودكار آن به يک ايميل ضميمه مى‌كند.
   - ❑ **به كامپيوتر (سفارشى)**: تصوير اسكن شده را با تنظيمات Epson Event Manager ذخيره مى‌كند. مى‌توانيد تنظيمات اسكن نظير اندازه سند، پوشه ذخيره‌سازى يا قالب ذخيره‌سازى را تغيير دهيد.
4. دكمه ⊙ را فشار دهيد.

اطلاعات مرتبط

🡐 "قرار دادن اسناد" در صفحه 24

انجام دادن تنظيمات سفارشى در Epson Event Manager

مى‌توانيد تنظيمات اسكن را براى **به كامپيوتر (سفارشى)** در Epson Event Manager انجام دهيد.

اسکن

برای اطلاعات بیشتر به راهنمای Epson Event Manager مراجعه کنید.

1. Epson Event Manager را راه اندازی کنید.
2. مطمئن شوید که اسکنر به عنوان **Scanner** در زبانه **Button Settings** از صفحه اصلی انتخاب شده است.

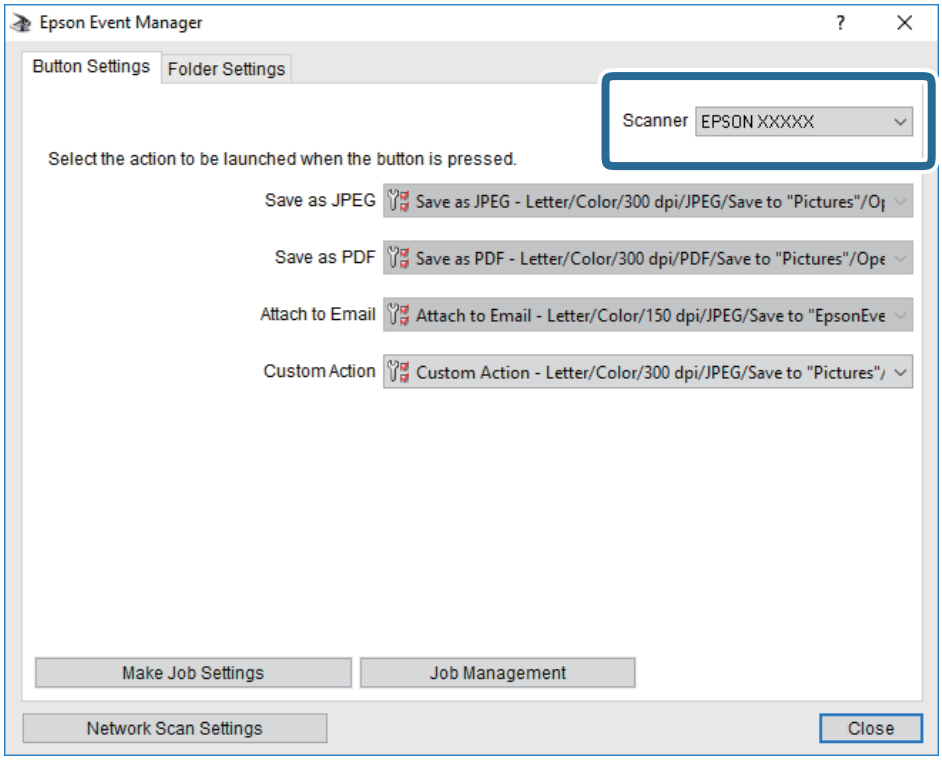

3. روی **Make Job Settings** کلیک کنید.

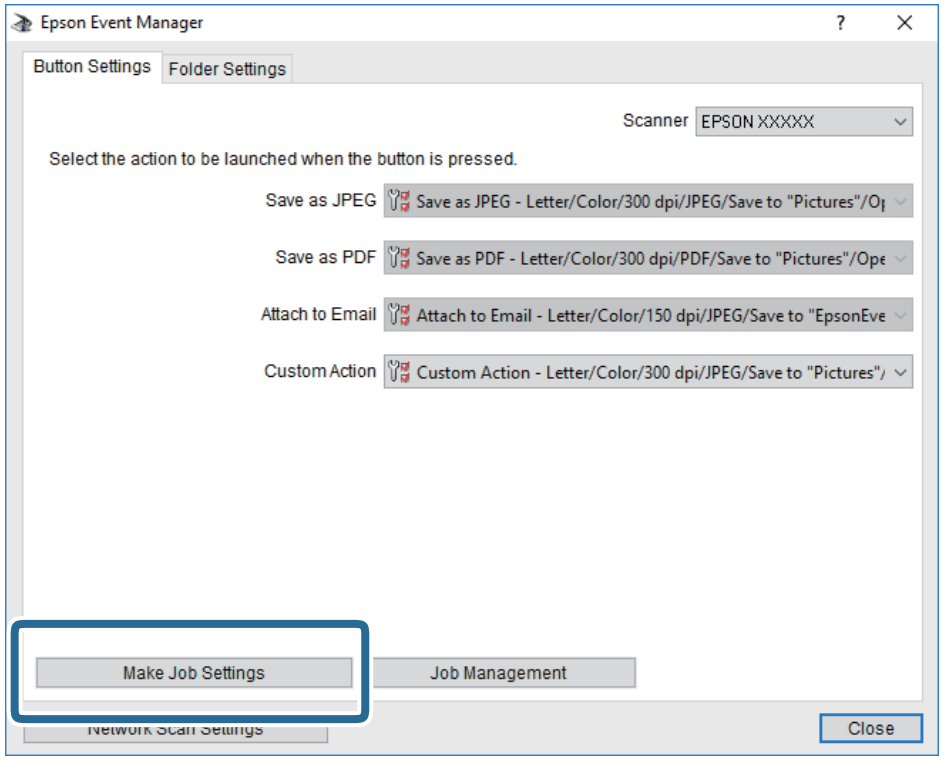

4. تنظیمات اسکن را در صفحه **Job Settings** انجام دهید.

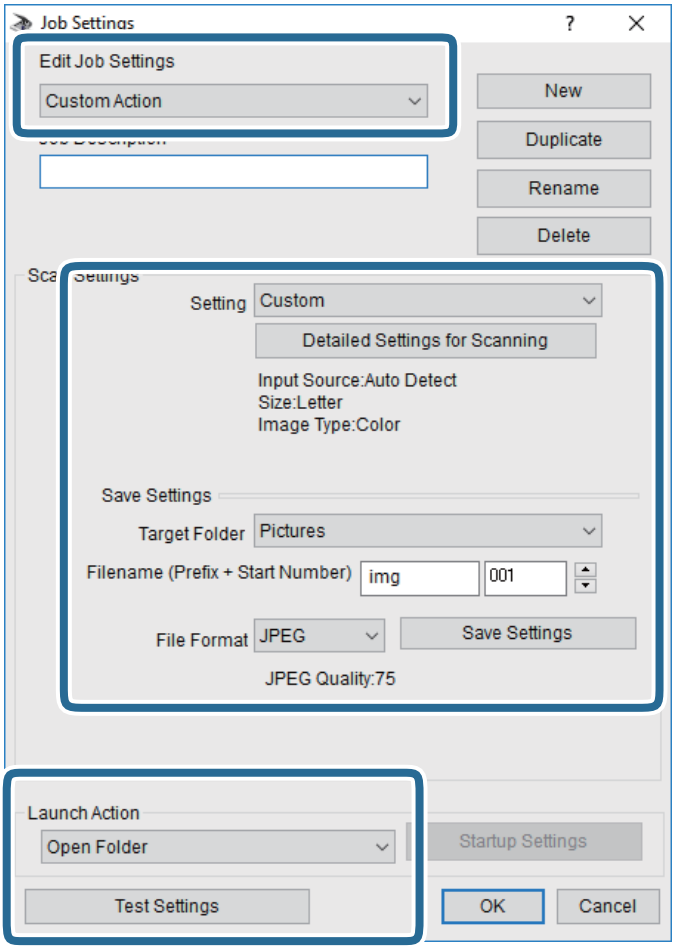

- ❑ Edit Job Settings: گزینه **Custom Action** را انتخاب کنید.
- ❑ Setting: با بهترین تنظیمات مربوط به نوع سند انتخاب شده اسکن کنید. برای تنظیم کردن مواردی مانند وضوح یا رنگ برای ذخیره کردن تصویر اسکن شده، بر روی **Detailed Settings for Scanning** کلیک کنید.
- ❑ Target Folder: پوشه ذخیره‌سازی را برای تصویر اسکن شده انتخاب کنید.
- ❑ Filename (Prefix + Start Number): تنظیمات مربوط به نام فایل مورد نظر را تغییر دهید.
- ❑ File Format: قالب ذخیره‌سازی را انتخاب کنید.
- ❑ Launch Action: عملی را که باید در هنگام اسکن کردن انجام بگیرد انتخاب کنید.
- ❑ Test Settings: اسکن آزمایشی را با تنظیمات جاری آغاز می‌کند.

5. برای بازگشت به صفحه اصلی بر روی **OK** کلیک کنید.

6. مطمئن شوید که **Custom Action** در فهرست **Custom Action** انتخاب شده است.

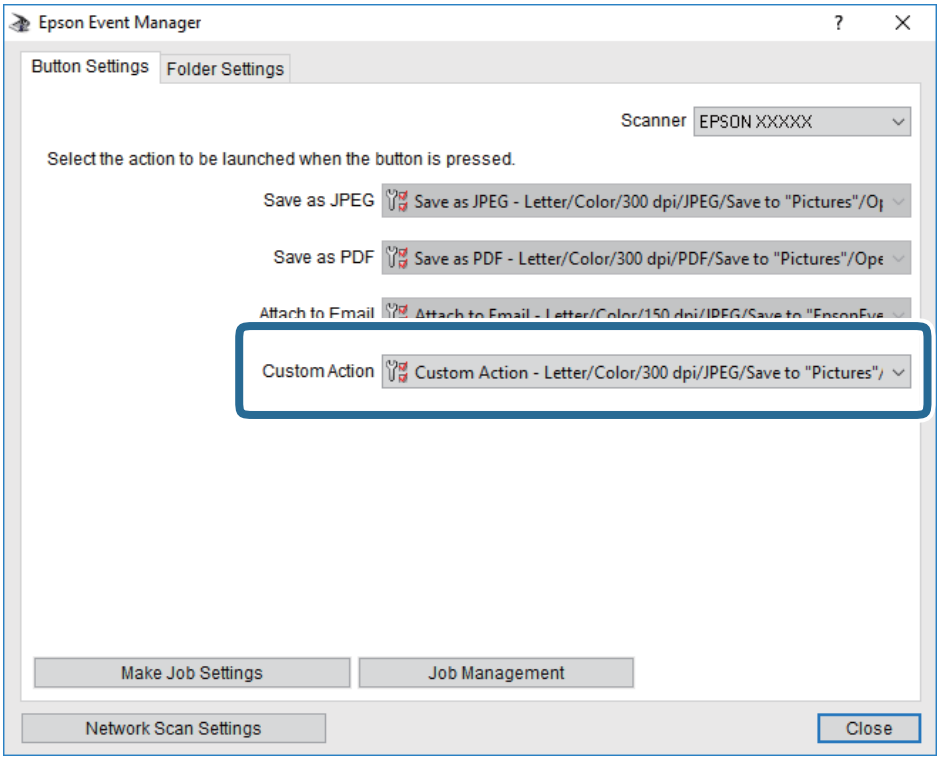

7. بر روی **Close** کلیک کنید تا Epson Event Manager بسته شود.

اسكن از رايانه

اسكن كردن با استفاده از Epson Scan 2

با استفاده از درایور «Epson Scan 2» می توانید اسکن کنید. با استفاده از تنظیمات دقیق و مناسب برای اسناد متنی، می توانید اسناد را اسکن کنید.

برای دریافت توضیح هر یک از موارد تنظیم، به راهنمای Epson Scan 2 مراجعه کنید.

1. سندها را قرار دهید.

2. Epson Scan 2 را راه اندازی کنید.

3. تنظیمات زیر را در زبانه **تنظیمات اصلی** انجام دهید.

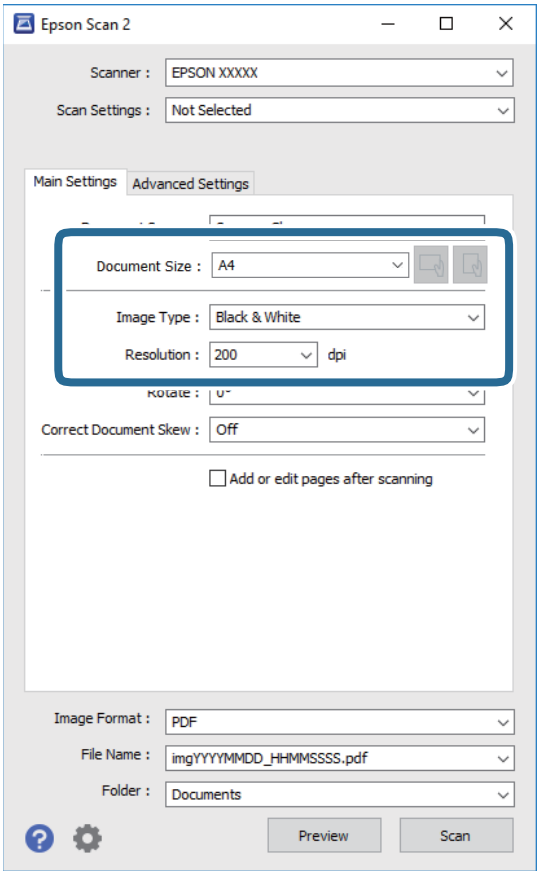

- اندازه سند: اندازه سندی که قرار داده اید را انتخاب کنید.
- / دکمه‌های (جهت‌گیری اصلی): جهت‌گیری مجموعه اوراقی که قرار داده‌اید را انتخاب کنید. بسته به اندازه ورق چاپ، این گزینه ممکن است به طور خودکار تنظیم شود و تغییر آن امکان‌پذیر نباشد.
- نوع تصویر: رنگ مربوط به ذخیره سازی تصویر اسکن شده را انتخاب کنید.
- دقت تصویر: وضوح تصویر را انتخاب کنید.

نکته:
تنظیمات **منبع سند** به صورت **شیشه اسکنر** ثابت هستند. نمی توانید این تنظیمات را تغییر دهید.

4. سایر تنظیمات اسکن را در صورت لزوم انجام دهید.

- می‌توانید پیش‌نمایش تصویر اسکن شده را با کلیک کردن روی دکمه **پیش نمایش** مشاهده نمایید. پنجره پیش‌نمایش باز می شود و پیش‌نمایش تصویر نشان داده می شود.

❑ در زبانه **تنظیمات پیشرفته** می‌توانید تنظیمات دقیق تصویر را که برای سندهای متنی مناسبند، انجام دهید. مانند موارد زیر.

❑ حذف پس زمینه: پس‌زمینه اسناد اصلی را حذف کنید.

❑ ارتقای متن: می‌توانید حروف تار در سند را واضح و خوانا کنید.

❑ تقسیم بندی خودکار بخش ها: می‌توانید در زمان اجرای اسکن سیاه و سفید برای سندی که حاوی تصاویر است، حروف را واضح تر کرده و تصاویر را صاف تر کنید.

❑ تقویت رنگ: شما می‌توانید رنگ مشخص شده برای تصویر اسکن شده را تقویت و آن را به صورت خاکستری یا سیاه و سفید ذخیره کنید.

❑ آستانه: می‌توانید مرز دو-دویی تک‌رنگ (سیاه و سفید) را تنظیم کنید.

❑ محو کردن ماسک: می‌توانید طرح کلی تصویر را بهبود دهید و آن را واضح تر کنید.

❑ حذف طرح موير: می‌توانید الگوهای شطرنجی (سایه های شبکه ای) که در زمان اسکن کردن کاغذهای چاپی نظیر مجله نمایان می‌شود را برطرف کنید.

❑ پر کردن لبه: شما می‌توانید سایه ایجاد شده دور تصویر اسکن شده را حذف کنید.

❑ خروجی دوتایی تصویر (فقط Windows): می‌توانید یک بار اسکن کنید و دو تصویر با تنظیمات خروجی متفاوت را همزمان ذخیره کنید.

نکته:
موارد ممکن است بسته به سایر تنظیماتی که انجام داده‌اید در دسترس نباشند.

5. تنظیمات ذخیره فایل را انجام دهید.

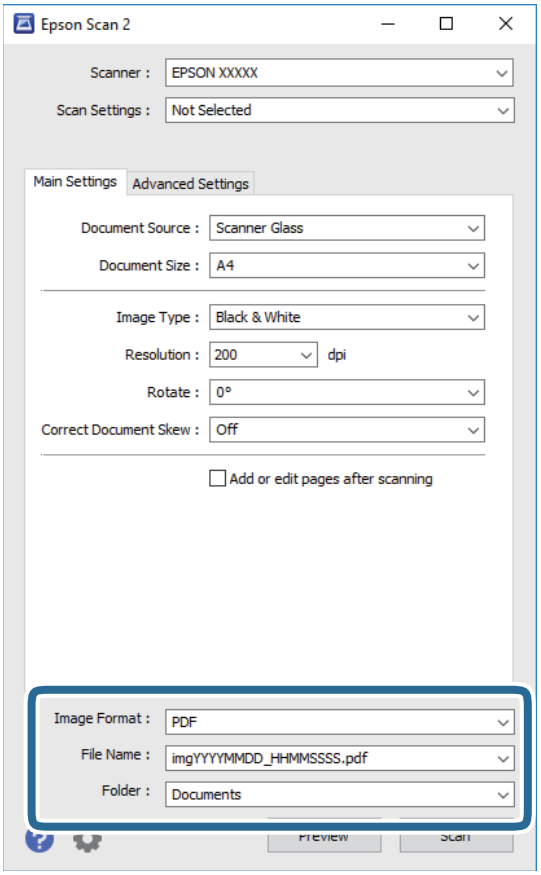

❑ قالب تصویر: فرمت ذخیره‌سازی را از فهرست انتخاب کنید.

تنظیمات مفصل مربوط به هر فرمت ذخیره‌سازی به غیر از BITMAP و PNG را انجام دهید. پس از انتخاب فرمت ذخیره سازی، **گزینه ها** را از فهرست انتخاب کنید.

❑ نام فایل: تأیید نام فایل ذخیره‌سازی نشان داده می شود.

می‌توانید تنظیمات مربوط به نام فایل را با انتخاب **تنظیمات** از فهرست، تغییر دهید.

❑ پوشه: پوشه ذخیره‌سازی برای تصویر اسکن شده را از فهرست انتخاب کنید.

با انتخاب **انتخاب** از فهرست می‌توانید پوشه دیگری را انتخاب کنید یا یک پوشه جدید ایجاد کنید.

6. روی **اسکن** کلیک کنید.

اطلاعات مرتبط

🡄 "قرار دادن اسناد" در صفحه 24

🡄 "برنامه اسکن اسناد و تصاویر (Epson Scan 2)" در صفحه 87

پر کردن مجدد جوهر و تعویض کادرهای نگهداری

بررسی وضعیت جوهر باقیمانده و جعبه مراقبت و نگهداری

از طریق رایانه می‌توانید سطوح تقریبی جوهر را بررسی کنید.

برای اطمینان از مقدار واقعی جوهر باقیمانده، سطح جوهر را در مخزن چاپگر با چشم بررسی کنید.

از صفحه کنترل یا کامپیوتر می توانید طول عمر سرویس تقریبی جعبه نگهداری را بررسی کنید.

بررسی وضعیت جعبه نگهداری — صفحه کنترل

1. از صفحه اصلی، **سرویس و نگهداری** را انتخاب کنید.

   برای انتخاب گزینه، تمرکز را با استفاده از دکمه‌های ▲▼◀▶ بر روی گزینه منتقل کنید و دکمه OK را فشار دهید.

2. گزینه **ظرفیت باقیمانده جعبه نگهداری** را انتخاب کنید.

بررسی وضعیت جوهر باقیمانده و جعبه نگهداری - Windows

1. به پنجره درایور چاپگر بروید.

2. روی **EPSON Status Monitor 3** از زبانه **نگهداری** کلیک کنید.

نکته:
اگر ***EPSON Status Monitor 3*** غیرفعال باشد، روی **تنظیم گسترش یافته** از زبانه **نگهداری** کلیک کنید و سپس ***EPSON Status Monitor 3*** را **فعال کنید** را انتخاب نمایید.

اطلاعات مرتبط

"دسترسی به درایور چاپگر" در صفحه 31

بررسی وضعیت جوهر باقیمانده و جعبه مراقبت و نگهداری — Mac OS

1. **موارد برگزیده سیستم** را از منوی > **چاپگرها و اسکنرها** (یا **چاپ و اسکن**، **چاپ و نمابر**) و سپس چاپگر را انتخاب کنید.

2. روی **گزینه ها و لوازم** > **برنامه** > **باز کردن برنامه چاپگر** کلیک کنید.

3. روی **EPSON Status Monitor** کلیک کنید.

کدهای بطری جوهر

Epson استفاده از بطری‌های اصلی جوهر Epson را توصیه می کند.

کدهای زیر مربوط به بطری‌های جوهر اصلی Epson است.

پر کردن مجدد جوهر و تعویض کادرهای نگهداری

مهم:

- ضمانت نامه *Epson* آسیب ناشی از استفاده از جوهرهایی غیر از جوهرهای مشخص شده را، از جمله جوهر مخصوص *Epson* که برای این چاپگر طراحی نشده است یا هر جوهر دیگر، تحت پوشش قرار نمی دهد.
- سایر محصولاتی که ساخت *Epson* نیستند ممکن است موجب آسیب هایی شود که تحت پوشش ضمانت نامه *Epson* نیست، و در چنین موقعیت هایی ممکن است موجب بروز خطا در چاپگر شود.

نکته:

- کدهای بطری جوهر بسته به مکان ممکن است تغییر کند. برای دریافت کدهای صحیح در ناحیه خود، با پشتیبانی *Epson* تماس بگیرید.
- با اینکه بطری‌های جوهر ممکن است حاوی مواد بازیافت شده باشد، این مواد بر عملکرد یا کارایی چاپگر تأثیری نمی گذارد.
- مشخصات و شکل ظاهری بطری جوهر، ممکن است بدون اطلاع قبلی جهت بهبود تغییر کند.

برای اروپا

محصول	BK: Black (سیاه)
ET-M2140	111
M2140	110*1 / 110S*2

*1 ظرفیت بالا / *2 ظرفیت استاندارد

نکته:

قابل توجه کاربران در کشورهای اروپایی، برای کسب اطلاعات بیشتر درباره بازده بطری جوهر *Epson* از وب‌سایت زیر دیدن نمایید.

http://www.epson.eu/pageyield

برای کشورهای آسیایی غیر از چین

BK: Black (سیاه)
005*1 / 005S*2

*1 ظرفیت بالا / *2 ظرفیت استاندارد

اطلاعات مرتبط

"وب سایت پشتیبانی فنی" در صفحه 124

احتیاط‌های مربوط به استفاده از بطری جوهر

قبل از پر کردن جوهر دستورالعمل‌های زیر را مطالعه کنید.

احتیاط‌های مربوط به نگهداری جوهر

- بطری‌های جوهر را در دمای معمولی اتاق و دور از نور مستقیم خورشید نگهداری کنید.
- Epson توصیه می کند که از بطری جوهر تا قبل از تاریخ چاپ شده بر روی بسته استفاده کنید.

پر کردن مجدد جوهر و تعویض کادرهای نگهداری

- ❑ هنگام نگهداری یا انتقال بطری جوهر، بطری را کج نکنید و آن را در معرض ضربه یا تغییرات دمایی قرار ندهید.درغیراین‌صورت ممکن است با وجود بسته بودن درپوش بطری، جوهر نشت کند.هنگام بستن درپوش، حتماً بطری را به صورت عمودی نگه دارید و از نشت کردن جوهر در هنگام جابجا کردن بتری جلوگیری کنید؛ مثلاً بتری را درون کیسه قرار دهید.
- ❑ بعد از آوردن بطری جوهر از یک مکان نگهداری سرد، اجازه دهید حداقل سه ساعت قبل از استفاده در دمای اتاق گرم شود.
- ❑ تا زمانی که برای پر کردن مخزن آماده نیستید، بسته بندی بطری را باز نکنید.بطری جوهر به صورت وکیوم بسته بندی شده است تا قابلیت اطمینان آن حفظ شود.اگر پیش از استفاده از بطری جوهر، بسته بندی آن را باز کرده و برای مدت طولانی نگه دارید، ممکن است عمل چاپ به صورت عادی انجام نشود.

احتیاط‌های مربوط به پرُ کردن دوباره جوهر

- ❑ برای اطمینان از اینکه چاپ با کیفیت بهینه دریافت می کنید و جهت کمک به محافظت از هد چاپ خود، زمانیکه چاپگر شما نیاز به پر کردن مجدد جوهر را نشان می دهد، ذخیره ایمنی جوهر متغیر در مخزن جوهر باقی می ماند.بازده ذکر شده برای شما شامل این جوهر ذخیره شده نمی شود.
- ❑ برای کسب نتایج بهینه چاپ، سطح جوهر نباید به مدت طولانی پایین بماند.
- ❑ با اینکه بطری‌های جوهر ممکن است حاوی مواد بازیافت شده باشد، این مواد بر عملکرد یا کارایی چاپگر تأثیری نمی گذارد.
- ❑ مشخصات و شکل ظاهری بطری جوهر، ممکن است بدون اطلاع قبلی جهت بهبود تغییر کند.
- ❑ از بطری‌های جوهر که دارای کد قطعه صحیح هستند برای این چاپگر استفاده کنید.
- ❑ کار با جوهر چاپگر باید با دقت انجام شود.ممکن است هنگام پر کردن یا پر کردن مجدد مخزن، جوهر ترشح کند.اگر جوهر بر روی لباس ها یا وسایل شما بریزد، ممکن است پاک نشود.
- ❑ از تکان دادن یا فشار دادن بتری جوهر خودداری کنید.
- ❑ پس از باز کردن بتری جوهر، بهتر است هر چه زودتر از آن استفاده کنید.
- ❑ مصرف طولانی مدت چاپگر زمانی که سطح جوهر زیر خط پایینی است، می تواند به چاپگر آسیب برساند.Epson توصیه می کند زمانی که چاپگر کار نمی کند برای تنظیم مجدد سطح جوهر، مخزن جوهر را تا خط بالایی پر کنید.
- ❑ برای دستیابی به نتایج مطلوب چاپ، حداقل سالی یکبار مخزن جوهر را تا خط بالایی مجدداً پر کنید.
- ❑ سطوح جوهر را در مخزن های جوهر واقعی به طور بصری بررسی کنید. مصرف مداوم چاپگر زمانی که جوهر مصرف شده است، می تواند به چاپگر آسیب برساند. Epson توصیه می کند زمانی که چاپگر کار نمی کند برای تنظیم مجدد سطح جوهر، مخزن جوهر را تا خط بالایی پر کنید.

مصرف جوهر

- ❑ برای حفظ عملکرد بهینه هد چاپ، مقداری جوهر از مخزن جوهر در طول عملیات نگهداری از قبیل تمیز کردن هد چاپ مصرف می‌شود. ممکن است جوهر در هنگام روشن کردن چاپگر نیز مصرف شود.
- ❑ جوهر بطری‌جوهر ارائه شده به همراه چاپگر شما تا حدی در مراحل اولیه نصب استفاده می شود.به منظور تولید چاپ با کیفیت بالا، هد چاپ چاپگر شما ممکن است کاملاً با جوهر پر شود.این فرایند خاموش-روشن مقداری جوهر مصرف می کند و بنابراین این بطری ممکن است موجب چاپ صفحات کمتر نسبت به بطری‌های جوهر بعدی شود.
- ❑ بازده ذکر شده ممکن است بسته به تصاویری که چاپ می‌کنید، نوع کاغذ، تعداد چاپ و شرایط محیطی از قبیل دما بستگی داشته باشد.

پر کردن دوباره مخزن جوهر

1. از صفحه اصلی، **سرویس و نگهداری** را انتخاب کنید.

برای انتخاب گزینه، تمرکز را با استفاده از دکمه‌های ▲ ▼ ◀ ▶ بر روی گزینه منتقل کنید و دکمه OK را فشار دهید.

پر کردن مجدد جوهر و تعویض کادرهای نگهداری

2. گزینه **بازنشانی سطح جوهر** را انتخاب کنید.
3. دکمه OK را فشار دهید.
4. کاور مخزن جوهر را باز کنید.

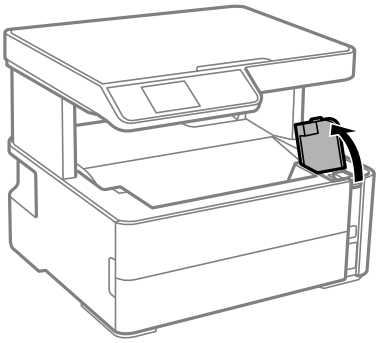

5. درپوش مخزن جوهر را باز کنید.

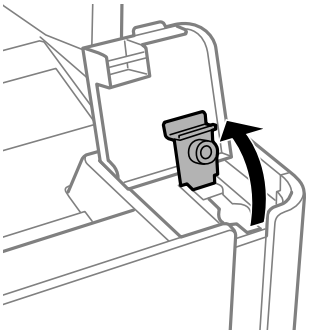

6. در حالی که بطری را عمودی نگه داشته‌اید، درپوش را به آرامی بچرخانید تا باز شود.

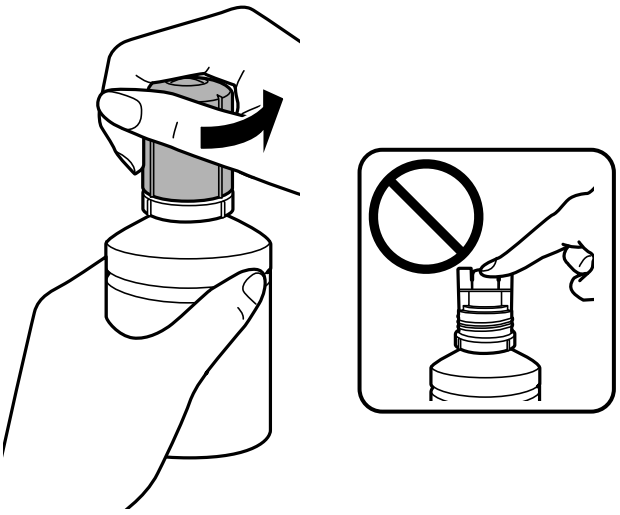

پر کردن مجدد جوهر و تعویض کادرهای نگهداری

مهم:

- ❑ مراقب باشید جوهر نریزد.
- ❑ پس از برداشتن درپوش از لمس کردن بالای بتری جوهر بپرهیزید؛ در غیر این صورت ممکن است دست شما به جوهر آغشته شود.
- ❑ قسمت بالایی درپوش یا پوشش درپوش را دور نریزید.اگر پس از پر کردن مجدد مخزن، جوهر در داخل بطری باقی ماند؛ از قسمت بالایی درپوش یا پوشش درپوش برای عایق بندی درپوش بطری استفاده کنید.

7. قسمت بالای بطری جوهر را در امتداد شکاف جلو درگاه پر کردن قرار دهید و سپس بطری را به آرامی بلند کنید تا وارد درگاه پر کردن شود.

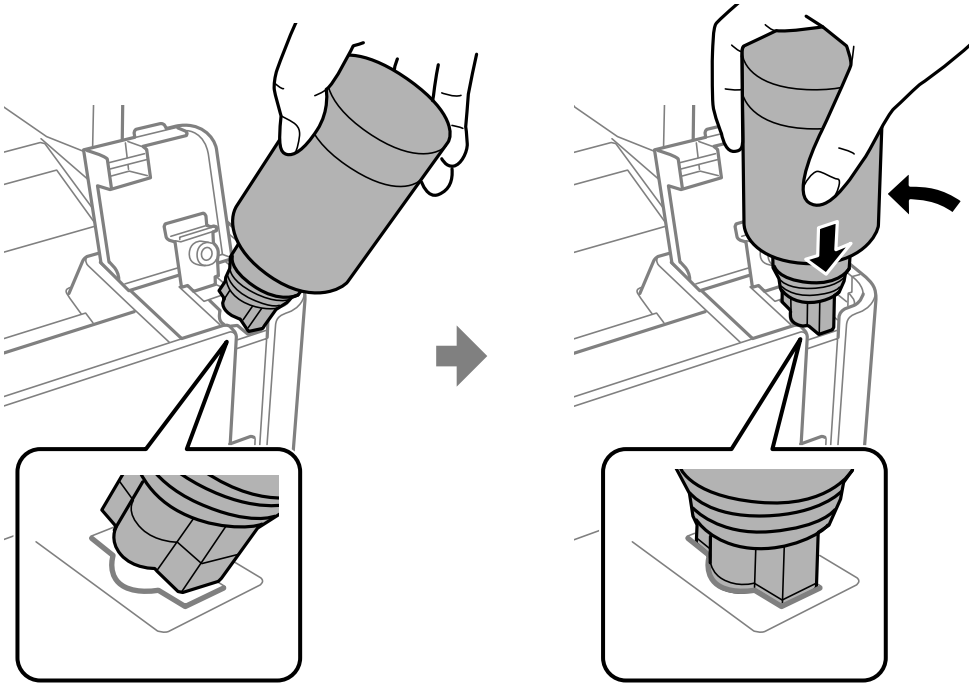

مهم:

پس از برداشتن درپوش بتری جوهر مراقب باشید که بتری به چیزی برخورد نکند؛ در غیر این صورت جوهر ممکن است نشت کند.

8. برای پر کردن مخزن جوهر، قسمت بالای بطری جوهر را محکم داخل درگاه پر کردن مخزن وارد کنید.

فقط با نگه داشتن عادی بطری و بدون فشار دادن، جوهر وارد مخزن می‌شود. جریان جوهر پس از پر رسیدن جوهر به خط بالایی به طور خودکار متوقف می‌شود.

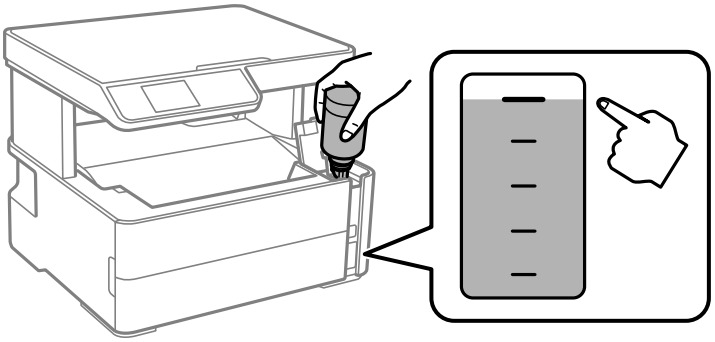

پر کردن مجدد جوهر و تعویض کادرهای نگهداری

نکته:
اگر جوهر وارد مخزن نشد، بتری جوهر را بردارید و دوباره وارد کنید.

9. پس از پر کردن مخزن، بطری جوهر را بردارید و درپوش مخزن جوهر را محکم ببندید.

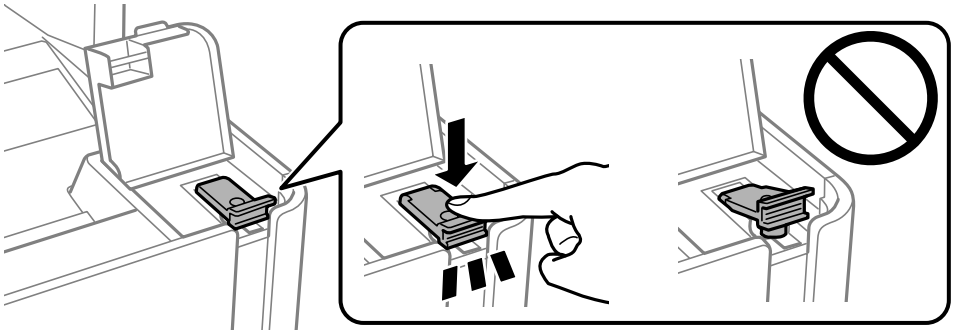

مهم:
بتری جوهر را وارد شده رها نکنید؛ در غیر این صورت ممکن است بتری آسیب ببیند یا جوهر نشت کند.

نکته:
در صورت باقی ماندن جوهر در بتری، درپوش را ببندید و بتری را به صورت عمودی برای مصارف بعدی نگه دارید.

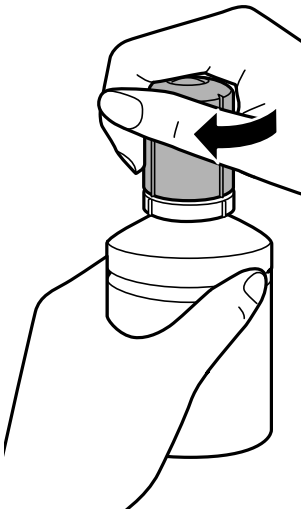

10. کاور مخزن جوهر را محکم ببندید.

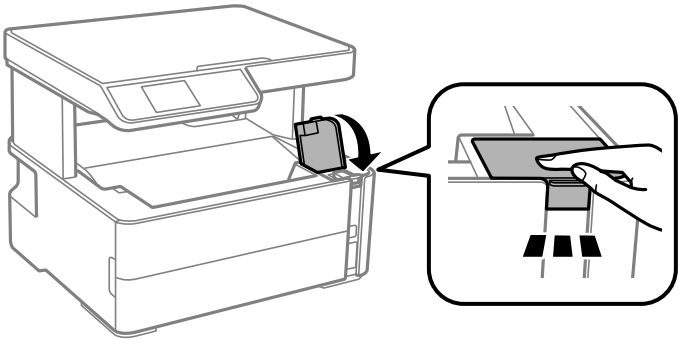

11. سطح جوهر را با فشردن دکمه ⏻ بازنشانی کنید.

12. پیام را تأیید کنید و سپس دکمه ⏻ را فشار دهید.

> **مهم:**
> اگر پس از بازنشانی سطح جوهر و بدون پر کردن مخزن جوهر تا حط بالایی به استفاده از چاپگر ادامه دهید، ممکن است کار چاپ بدون جوهر انجام بگیرد و به چاپگر آسیب برسد. پیش از شروع کار چاپ، حتماً سطح جوهر مخزن را با چشم بررسی کنید.

اطلاعات مرتبط

- "کدهای بطری جوهر" در صفحه 66
- "احتیاط‌های مربوط به استفاده از بطری جوهر" در صفحه 67
- "نشت جوهر" در صفحه 114

کد جعبه نگهداری

کاربر می‌تواند جعبه نگهداری را خریداری و تعویض نماید.

Epson استفاده از جعبه نگهداری اصلی Epson را توصیه می‌کند.

کدهای زیر مربوط به جعبه نگهداری اصلی Epson است.

T04D1

> **مهم:**
> وقتی جعبه نگهداری در یک چاپگر نصب شود، استفاده آن در سایر چاپگرها امکان پذیر نخواهد بود.

احتیاط های مربوط به استفاده از جعبه مراقبت و نگهداری

قبل از تعویض جعبه مراقبت و نگهداری دستورالعمل های زیر را مطالعه نمایید.

- ❑ به تراشه سبز رنگ کنار جعبه نگهداری دست نزنید. در صورت تماس با این قسمت‌ها ممکن است موجب عدم کارکرد عادی و چاپ شود.
- ❑ مراقب باشید جعبه نگهداری زمین نیفتد یا تحت فشارهای زیاد/ضربه‌های شدید قرار نگیرد.
- ❑ جعبه نگهداری را در حین چاپ تعویض نکنید، در غیر این صورت، ممکن است جوهر نشت کند.
- ❑ جعبه نگهداری و درپوش آن را باز نکنید مگر در هنگام تعویض جعبه نگهداری؛ در غیر این صورت ممکن است جوهر نشت کند.
- ❑ وقتی جازدن مجدد درپوش امکان‌پذیر نمی‌باشد، ممکن است جعبه نگهداری به درستی نصب نشود. جعبه نگهداری را باز کنید و مجدداً نصب نمایید.
- ❑ تا زمانی که جعبه نگهداری استفاده شده را در کیسه پلاستیکی نگذاشته‌اید، آن را کج نکنید؛ در غیر این صورت ممکن است جوهر نشت کند.
- ❑ از تماس با خروجی‌های جوهر در جعبه نگهداری خودداری کنید زیرا ممکن است به جوهر آغشته شوید.
- ❑ از جعبه نگهداری که مدت زیادی جدا شده است و وصل نیست مجدداً استفاده نکنید. جوهر داخل جعبه سفت می‌شود و جوهر بیشتری جذب نمی‌شود.
- ❑ جعبه نگهداری را دور از تماس مستقیم نور خورشید قرار دهید.
- ❑ جعبه نگهداری را در دماهای بالا یا انجماد قرار ندهید.

تعویض جعبه نگهداری

در برخی از چرخه های چاپ مقدار بسیار کمی از جوهر اضافی در جعبه مراقبت و نگهداری جمع می شود.برای جلوگیری از نشت جوهر از جعبه مراقبت و نگهداری، چاپگر بگونه ای طراحی شده است که زمانی که ظرفیت حذب جعبه مراقبت و نگهداری به محدوده آن برسد چاپ را متوقف می کند.اینکه این اتفاق روی دهد و هر از چند گاهی باشد به تعداد صفحاتی که چاپ می کنید، نوع موادی که چاپ می کنید و تعداد چرخه های تمیز کردن که چاپگر انجام می دهد بستگی دارد.

وقتی پیامی مبنی بر توصیه تعویض جعبه مراقبت و نگهداری نمایش داده می شود، به انیمیشن هایی که در پانل کنترل نمایش داده می شوند، مراجعه کنید.نیاز به تعویض جعبه بدین معنی نیست که کارایی چاپگر شما بر اساس مشخصاتش متوقف شده است.ضمانت نامه Epson هزینه های این تعویض را پوشش نمی دهد.این یک قطعه قابل سرویس توسط کاربر است.

نکته:
در صورت پر شدن جعبه مراقبت و نگهداری، برای جلوگیری از نشت جوهر تا زمان تعویض آن قادر به چاپ کردن نمی باشید.با این حال، ویژگی های غیر چاپی موجود است.

اطلاعات مرتبط

🡄 "کد جعبه نگهداری" در صفحه 72
🡄 "احتیاط های مربوط به استفاده از جعبه مراقبت و نگهداری" در صفحه 72

نگهداری از چاپگر

جلوگیری از خشک شدن هد چاپ

هنگام روشن یا خاموش کردن دستگاه همیشه از دکمه روشن/خاموش استفاده کنید.

قبل از کشیدن دوشاخه مطمئن شوید چراغ روشن/خاموش دستگاه خاموش است.

در صورتی که درپوش باز مانده باشد ممکن است جوهر خشک شود. مشابه حالتی که لازم است درپوش خودنویس یا روان‌نویس گذاشته شود تا خشک نشوند، مطمئن شوید هد چاپ به درستی گذاشته شده است تا جوهر خشک نشود.

چنانچه حین کار کردن چاپگر، دوشاخه کشیده شود یا برق قطع شود، ممکن است درپوش هد چاپ به درستی گذشته نشده باشد. اگر هد چاپ به همان صورت باقی گذاشته شود، خشک خواهد شد و سبب انسداد نازل‌ها (خروجی‌های جوهر) می‌شود.

در این موارد، در اسرع وقت چاپگر را روشن و خاموش کنید تا درپوش هد چاپ را ببندید.

بررسی اینکه آیا نازل‌ها مسدود هستند (بررسی نازل)

اگر نازل‌ها مسدود شده باشند، ممکن است نتیجه چاپ کم‌رنگ شود یا نوارهای قابل مشاهده ایجاد گردند.

زمانی که کیفیت چاپ کاهش می‌یابد، ابتدا از ویژگی بررسی نازل استفاده کرده و بررسی کنید آیا نازل‌ها مسدود شده‌اند.

بررسی اینکه آیا نازل‌ها مسدود هستند (بررسی نازل) — پانل کنترل

1. کاغذ ساده اندازه A4 را در کاست کاغذ قرار دهید.
2. از صفحه اصلی، **سرویس و نگهداری** را انتخاب کنید.

   برای انتخاب گزینه، تمرکز را با استفاده از دکمه‌های ▲▼◀▶ بر روی گزینه منتقل کنید و دکمه OK را فشار دهید.
3. گزینه **بررسی نازل** را انتخاب کنید.
4. دستورالعمل‌های روی صفحه را برای چاپ الگوهای بررسی نازل، دنبال نمایید.
5. الگوی چاپ‌شده را بررسی کنید و سپس بسته به نتایج چاپ، یکی از گزینه‌های زیر را انجام دهید.

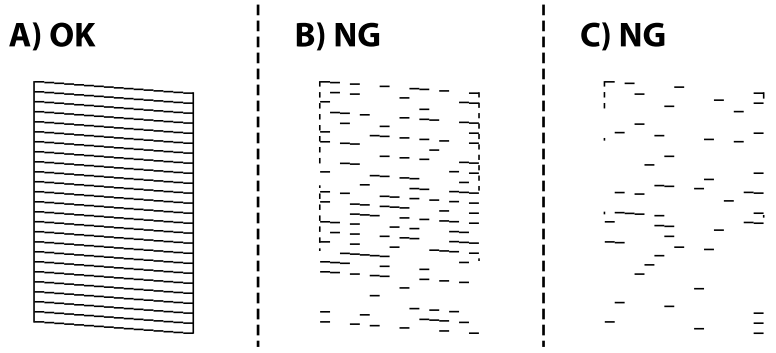

❑ A:

همه خطوط چاپ می‌شوند. هیچ مرحله دیگری نیاز نیست.

❑ B یا نزدیک به B: هد چاپ را تمیز کنید.

وقتی برخی نازل‌ها مسدود هستند، گزینه **بله** را انتخاب کنید و سپس هد را تمیز کنید.

حتی اگر گزینه **خیر** را انتخاب کنید، کماکان امکان تمیز کردن هد را خواهید داشت. برای مشاهده جزییات، به اطلاعات مرتبط در زیر مراجعه کنید.

❑ C یا نزدیک به C: هد چاپ را با کمک برنامه تمیز کنید.

وقتی اکثر خطوط مخدوش هستند یا اغلب قسمت‌ها چاپ نمی‌شوند، گزینه **خیر** را انتخاب کنید و سپس هد چاپ را تمیز کنید. برای مشاهده جزییات، به اطلاعات مرتبط در زیر مراجعه کنید.

اطلاعات مرتبط

- "قرار دادن کاغذ در کاست کاغذ" در صفحه 18
- "تمیز کردن هد چاپ (تمیز کردن هد)" در صفحه 77
- "تمیز کردن هد چاپ با برنامه (جایگزینی جوهر)" در صفحه 78

بررسی اینکه آیا نازل‌ها مسدود هستند (بررسی نازل) — Windows

1. کاغذ ساده اندازه A4 را در چاپگر قرار دهید.
2. به پنجره درایور چاپگر بروید.
3. روی **بررسی نازل** در زبانه **نگهداری** کلیک کنید.
4. دستورالعمل‌های روی صفحه را برای چاپ الگوهای بررسی نازل، دنبال نمایید.
5. الگوی چاپ‌شده را بررسی کنید و سپس بسته به نتایج چاپ، یکی از گزینه‌های زیر را انجام دهید.

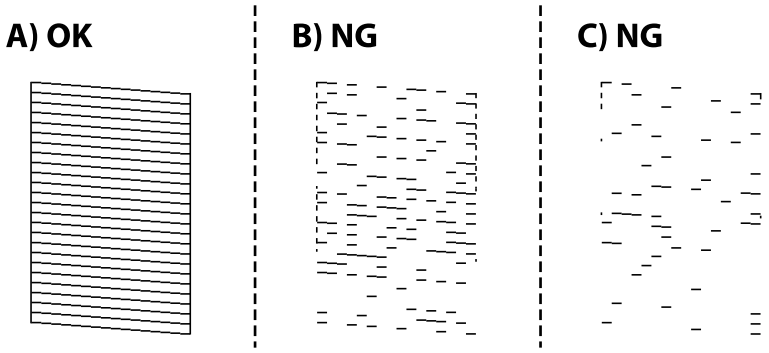

❑ A:

همه خطوط چاپ می‌شوند. هیچ مرحله دیگری نیاز نیست.

❑ B یا نزدیک به B: هد چاپ را تمیز کنید.

وقتی برخی نازل‌ها مسدود هستند، هد را تمیز کنید. برای مشاهده جزییات، به اطلاعات مرتبط در زیر مراجعه کنید.

❑ C یا نزدیک به C: هد چاپ را با کمک برنامه تمیز کنید.

وقتی اکثر خطوط مخدوش هستند یا اغلب قسمت‌ها چاپ نمی‌شوند، هد چاپ را تمیز کنید. برای مشاهده جزییات، به اطلاعات مرتبط در زیر مراجعه کنید.

اطلاعات مرتبط

- "دسترسی به درایور چاپگر" در صفحه 31

"قرار دادن کاغذ در کاست کاغذ" در صفحه 18
"تمیز کردن هد چاپ (تمیز کردن هد)" در صفحه 77
"تمیز کردن هد چاپ با برنامه (جایگزینی جوهر)" در صفحه 78

بررسی اینکه آیا نازل‌ها مسدود هستند (بررسی نازل) — Mac OS

1. کاغذ ساده اندازه A4 را در چاپگر قرار دهید.
2. **ترجیحات سیستم** را از منوی > **چاپگرها و اسکنرها** (یا **چاپ و اسکن**، **چاپ و نمابر**) و سپس چاپگر را انتخاب کنید.
3. روی **گزینه‌ها و لوازم** > **برنامه** > **باز کردن برنامه چاپگر** کلیک کنید.
4. روی **بررسی نازل** کلیک کنید.
5. دستورالعمل‌های روی صفحه را برای چاپ الگوهای بررسی نازل، دنبال نمایید.
6. الگوی چاپ‌شده را بررسی کنید و سپس بسته به نتایج چاپ، یکی از گزینه‌های زیر را انجام دهید.

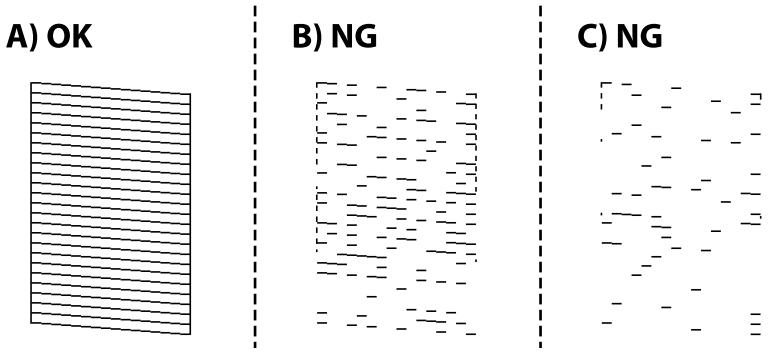

❑ A:

همه خطوط چاپ می‌شوند. هیچ مرحله دیگری نیاز نیست.

❑ B یا نزدیک به B: هد چاپ را تمیز کنید.

وقتی برخی نازل‌ها مسدود هستند، هد را تمیز کنید. برای مشاهده جزییات، به اطلاعات مرتبط در زیر مراجعه کنید.

❑ C یا نزدیک به C: هد چاپ را با کمک برنامه تمیز کنید.

وقتی اکثر خطوط مخدوش هستند یا اغلب قسمت‌ها چاپ نمی‌شوند، هد چاپ را تمیز کنید. برای مشاهده جزییات، به اطلاعات مرتبط در زیر مراجعه کنید.

اطلاعات مرتبط

"قرار دادن کاغذ در کاست کاغذ" در صفحه 18
"تمیز کردن هد چاپ (تمیز کردن هد)" در صفحه 77
"تمیز کردن هد چاپ با برنامه (جایگزینی جوهر)" در صفحه 78

تمیز کردن هد چاپ (تمیز کردن هد)

اگر نازل‌ها مسدود شده باشند، کار چاپ شده کم رنگ می‌شود، نوارهای قابل مشاهده ایجاد یا رنگ‌های غیرمنتظره‌ای ظاهر می‌شود. زمانی که کیفیت چاپ کاهش می‌یابد، از ویژگی بررسی نازل استفاده کرده و بررسی کنید آیا نازل‌ها مسدود شده‌اند. اگر نازل‌ها مسدود شده‌اند، هد چاپ را تمیز کنید.

مهم:

- در حین تمیز کردن هد، از باز کردن درپوش چاپگر یا خاموش کردن چاپگر خودداری کنید. اگر تمیز کردن هد کامل انجام نشود، ممکن است نتوانید چاپ کنید.
- چون تمیز کردن هد چاپ از مقداری جوهر استفاده می‌کند، تنها در صورتی که کیفیت چاپ کاهش یافته است، فقط هد چاپ را تمیز کنید.
- وقتی جوهر کم است، نمی‌توانید هد چاپ را تمیز کنید.
- اگر پس از سه بار بررسی نازل و تمیز کردن هد کیفیت چاپ بهتر نشد، حداقل شش ساعات چاپ نکنید و سپس بررسی نازل را دوباره اجرا کنید و تمیز کردن هد را در صورت لزوم تکرار نمایید. توصیه می‌شود که چاپگر را خاموش کنید. اگر کیفیت چاپ هنوز بهبود نیافته است، جایگزینی جوهر را اجرا کنید. اگر کیفیت چاپ باز هم بهبود نیافت، با پشتیبانی *Epson* تماس بگیرید.
- برای جلوگیری از خشک شدن هد چاپ، هنگامی که چاپگر روشن است، آن را از پریز نکشید.

تمیز کردن هد چاپ — پانل کنترل

1. از صفحه اصلی، **سرویس و نگهداری** را انتخاب کنید.

   برای انتخاب گزینه، تمرکز را با استفاده از دکمه‌های ▲▼◀▶ بر روی گزینه منتقل کنید و دکمه OK را فشار دهید.

2. گزینه **تمیزکاری هد** را انتخاب کنید.
3. دستورالعمل‌های روی صفحه را دنبال کنید.

پس از پایان تمیز کردن هد چاپ، عملکرد **بررسی نازل** را اجرا کنید و بررسی کنید آیا انسداد نازل‌های هد چاپ برطرف شده است. برای مشاهده جزئیات شیوه اجرای بررسی نازل، اطلاعات مربوطه را در زیر ملاحظه کنید.

مراحل را تا حداکثر سه بار تکرار کنید تا اینکه همه خطوط به خوبی چاپ شوند.

اطلاعات مرتبط

"بررسی اینکه آیا نازل‌ها مسدود هستند (بررسی نازل)" در صفحه 74

تمیز کردن هد چاپ — Windows

1. به پنجره درایور چاپگر بروید.
2. روی **تمیز کردن هد** در زبانه **نگهداری** کلیک کنید.
3. دستورالعمل‌های روی صفحه را دنبال کنید.

پس از پایان تمیز کردن هد چاپ، عملکرد **بررسی نازل** را اجرا کنید و بررسی کنید آیا انسداد نازل‌های هد چاپ برطرف شده است. برای مشاهده جزئیات شیوه اجرای بررسی نازل، اطلاعات مربوطه را در زیر ملاحظه کنید.

مراحل را تا حداکثر سه بار تکرار کنید تا اینکه همه خطوط به خوبی چاپ شوند.

اطلاعات مرتبط

"دسترسی به درایور چاپگر" در صفحه 31
"**بررسی اینکه آیا نازل‌ها مسدود هستند (بررسی نازل)**" در صفحه 74

تمیز کردن هد چاپ — Mac OS

1. **ترجیحات سیستم** را از منوی > **چاپگرها و اسکنرها** (یا **چاپ و اسکن**، **چاپ و نمابر**) و سپس چاپگر را انتخاب کنید.
2. روی **گزینه‌ها و لوازم** > **برنامه** > **باز کردن برنامه چاپگر** کلیک کنید.
3. روی **تمیز کردن هد** کلیک کنید.
4. دستورالعمل‌های روی صفحه را دنبال کنید.

پس از پایان تمیز کردن هد چاپ، عملکرد **بررسی نازل** را اجرا کنید و بررسی کنید آیا انسداد نازل‌های هد چاپ برطرف شده است. برای مشاهده جزئیات شیوه اجرای بررسی نازل، اطلاعات مربوطه را در زیر ملاحظه کنید.

مراحل را تا حداکثر سه بار تکرار کنید تا اینکه همه خطوط به خوبی چاپ شوند.

اطلاعات مرتبط

"**بررسی اینکه آیا نازل‌ها مسدود هستند (بررسی نازل)**" در صفحه 74

تمیز کردن هد چاپ با برنامه (جایگزینی جوهر)

قابلیت تمیز کردن با برنامه ممکن است کیفیت چاپ را در موارد زیر بهبود دهد.

- اغلب نازل‌ها مسدود هستند.
- بررسی نازل و تمیز کردن هد سه بار انجام گرفته است و دستگاه حداقل شش ساعت بدون چاپ کردن منتظر مانده است ولی کیفیت چاپ بهبود نیافته است.

قبل از اجرای این قابلیت، از ویژگی بررسی نازل استفاده کرده و بررسی کنید آیا نازل‌ها مسدود شده‌اند، دستورالعمل‌های زیر را بخوانید و سپس تمیز کردن هد چاپ با برنامه را اجرا کنید.

مهم:

از وجود جوهر کافی در مخزن جوهر مطمئن شوید.

با چشم بررسی کنید مخزن جوهر حداقل تا سطح یک سوم پر باشد. پایین بودن سطح جوهر در هنگام اجرای جایگزینی جوهر ممکن است به دستگاه آسیب بزند.

مهم:

بین دو نوبت جایگزینی جوهر باید حداقل *12* ساعت فاصله باشد.

معمولاً، یک بار اجرای جایگزینی جوهر کیفیت چاپ را ظرف *12* ساعت بهبود می‌بخشد.از این رو، برای جلوگیری از مصرف غیرضروری جوهر، پیش از اقدام دوباره *12* ساعت صبر کنید.

مهم:

تعویض جعبه مراقبت و نگهداری ممکن است ضروری باشد.

جوهر در جعبه مراقبت و نگهداری ذخیره می‌شود.اگر این جعبه پر شود، باید برای ادامه کار چاپ جعبه مراقبت و نگهداری جایگزین را آماده و نصب کنید.

نکته:
اگر سطح جوهر یا فضای آزاد در جعبه مراقبت و نگهداری برای جایگزینی جوهر کافی نباشد، نمی‌توانید از این ویژگی استفاده کنید.حتی در این صورت، سطح و فضای آزاد چاپ ممکن است باقی بماند.

اجرای جایگزینی جوهر — پانل کنترل

پیش از اجرا کردن این قابلیت دستورالعمل‌های جایگزینی جوهر را بخوانید.

1. چاپگر را خاموش کنید.
2. در حالی که دکمه ⓘ را پایین نگه می‌دارید، دکمه ⏻ را فشار دهید تا صفحه تأیید نمایش یابد و چراغ روشن/خاموش چشمک بزند.
3. برای اجرا کردن قابلیت جایگزینی جوهر از دستورالعمل‌های روی صفحه پیروی کنید.

   نکته:
   اگر نمی‌توانید این قابلیت را اجرا کنید، مشکلی را که روی صفحه ظاهر شده است برطرف کنید. سپس، از این روال از مرحله *1* پیروی کنید تا این قابلیت دوباره اجرا شود.
4. پس از اجرا کردن این قابلیت، نازل را بررسی کنید و از مسدود نبودن نازل مطمئن شوید.

   برای مشاهده جزئیات شیوه اجرای بررسی نازل، اطلاعات مربوطه را در زیر ملاحظه کنید.

اطلاعات مرتبط

← "تمیز کردن هد چاپ با برنامه (جایگزینی جوهر)" در صفحه 78
← "**بررسی اینکه آیا نازل‌ها مسدود هستند (بررسی نازل)**" در صفحه 74

اجرا کردن جایگزینی جوهر — Windows

1. به پنجره درایور چاپگر بروید.
2. روی **جایگزینی جوهر** از زبانه **نگهداری** کلیک کنید.
3. دستورالعمل های روی صفحه را دنبال کنید.

   نکته:
   اگر نمی‌توانید این قابلیت را اجرا کنید، مشکلی را که روی پنل کنترل چاپگر ظاهر شده است برطرف کنید.سپس، از این روال از مرحله *1* پیروی کنید تا این قابلیت دوباره اجرا شود.

اطلاعات مرتبط

← "دسترسی به درایور چاپگر" در صفحه 31

اجرای جایگزینی جوهر — Mac OS

1. **موارد برگزیده سیستم** را از منوی > **چاپگرها و اسکنرها** (یا **چاپ و اسکن**، **چاپ و نمابر**) و سپس چاپگر را انتخاب کنید.
2. روی **گزینه ها و لوازم** > **برنامه** > **باز کردن برنامه چاپگر** کلیک کنید.
3. روی **جایگزینی جوهر** کلیک کنید.
4. دستورالعمل های روی صفحه را دنبال کنید.

نکته:
اگر نمی‌توانید این قابلیت را اجرا کنید، مشکلی را که روی پنل کنترل چاپگر ظاهر شده است برطرف کنید.سپس، از این روال از مرحله *1* پیروی کنید تا این قابلیت دوباره اجرا شود.

تراز کردن هد چاپ

اگر نتایج چاپ حاوی مشکلات زیر می‌باشند، برای بهبود نتایج، هد چاپ را تراز کنید.

- ❑ خطوط عمودی ناهمراستا به نظر می‌رسند یا نتایج چاپ تار به نظر می‌رسند
- ❑ نوارهای افقی با فواصل منظم مشاهده می‌شوند

تراز کردن هد چاپ — پانل کنترل

1. از صفحه اصلی، **سرویس و نگهداری** را انتخاب کنید.

   برای انتخاب گزینه، تمرکز را با استفاده از دکمه‌های ▲▼◀▶ بر روی گزینه منتقل کنید و دکمه OK را فشار دهید.
2. گزینه **تراز کردن هد** را انتخاب کنید.
3. منوی تنظیمات موردنظر برای اعمال تنظیمات جهت بهبود کیفیت نتایج چاپ مطابق با وضعیت نتایج چاپگر را انتخاب کنید.
   - ❑ در صورتی که خطوط عمودی ناهمراستا به نظر می‌رسند یا نتایج چاپ تار به نظر می‌رسند: گزینه **ترازبندی عمودی** را انتخاب کنید.
   - ❑ در صورت مشاهده نوارهای افقی با فواصل منظم: گزینه **چیدمان افقی** را انتخاب کنید.
4. دستورالعمل‌های روی صفحه را دنبال کنید.

اطلاعات مرتبط

← "قرار دادن کاغذ در کاست کاغذ" در صفحه 18

تمیز کردن مسیر کاغذ

اگر در کار چاپ شده لکه دیده شود یا کاغذ به درستی تغذیه نشود، داخل غلتک را تمیز کنید.

مهم:
برای تمیز کردن داخل چاپگر از دستمال کاغذی استفاده نکنید. ممکن است نازل های هد چاپ با پرز مسدود شوند.

پاک کردن مسیر کاغذ از لکه‌های جوهر

اگر در کار چاپ شده خط‌خوردگی یا لکه دیده شود، داخل غلتک را تمیز کنید.

> **مهم:**
> برای تمیز کردن داخل چاپگر از دستمال کاغذی استفاده نکنید. ممکن است نازل‌های هد چاپ با پرز مسدود شوند.

1. کاغذ ساده اندازه A4 را در سینی ورودی کاغذ از عقب قرار دهید.
2. از صفحه اصلی، **سرویس و نگهداری** را انتخاب کنید.

   برای انتخاب گزینه، تمرکز را با استفاده از دکمه‌های ▲▼◀▶ بر روی گزینه منتقل کنید و دکمه OK را فشار دهید.
3. گزینه **تمیز کردن هادی کاغذ** را انتخاب کنید.
4. برای تمیز کردن مسیر کاغذ از دستورالعمل‌های روی صفحه پیروی کنید.

   این روش را ادامه دهید تا لکه‌ای از جوهر روی کاغذ دیده نشود.

اطلاعات مرتبط

"قرار دادن کاغذ در کاست کاغذ" در صفحه 18

تمیز کردن مسیر کاغذ برای مشکلات تغذیه کاغذ

وقتی کاغذ به طور صحیح از کاست کاغذ تغذیه نمی‌شود، داخل غلطک را تمیز کنید.

1. با فشار دادن دکمه ⏻ چاپگر را خاموش کنید.
2. ابتدا دوشاخه را از پریز و سپس سیم برق را جدا کنید.
3. مطمئن شوید که درپوش مخزن جوهر محکم بسته شده است.

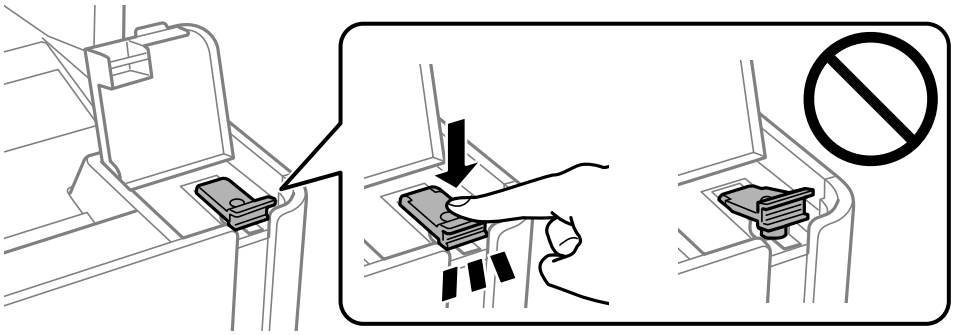

> **مهم:**
> اگر درپوش مخزن جوهر محکم بسته نشود، ممکن است جوهر نشت کند.

4. قسمت اسکنر را ببندید.

نگهداری از چاپگر

5. کاست کاغذ را بیرون بکشانید و سپس کاغذ را بیرون بیاورید.

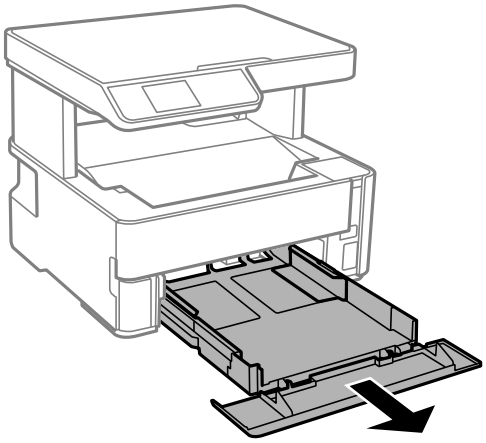

6. چاپگر را طوری بر روی پهلو قرار دهید که مخزن جوهر در پایین قرار بگیرد.

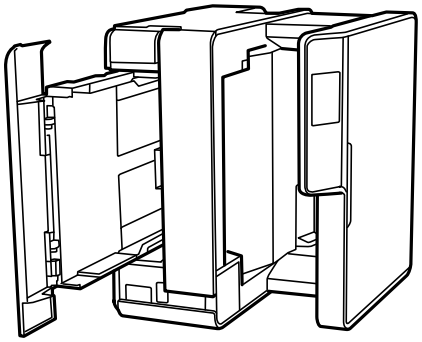

!احتیاط:
در هنگام جابجا کردن چاپگر مراقب دست یا انگشتان خود باشید. درغیراین‌صورت ممکن است صدمه ببینید.

مهم:
چاپگر را به مدت طولانی ایستاده رها نکنید.

7. پارچه نرمی را با آب مرطوب کنید، آن را خوب بچلانید و سپس غلتک را بچرخانید و با پارچه تمیز کنید.

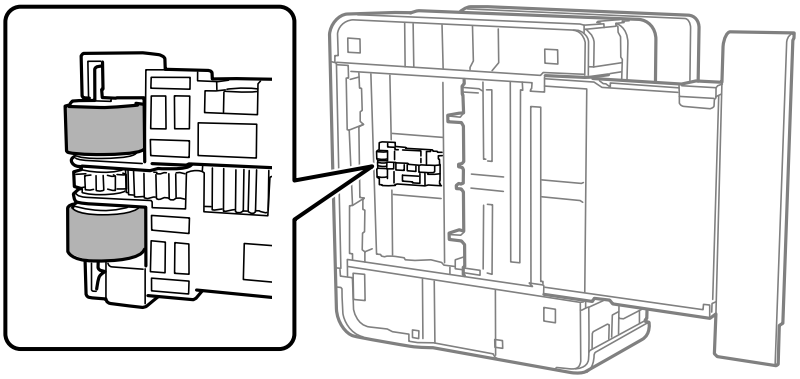

8. چاپگر را به وضعیت عادی برگردانید و کاست کاغذ را نصب کنید.

9. سیم برق را وصل کنید.

تمیز کردن شیشه اسکنر

زمانی که نسخه های چاپ شده یا تصاویر اسکن شده لکه دارند، شیشه اسکنر را تمیز کنید.

مهم:
هرگز از الکل یا تینر برای تمیز کردن چاپگر استفاده نکنید. این مواد شیمیایی به چاپگر آسیب می رسانند.

1. درپوش اسناد را باز کنید.

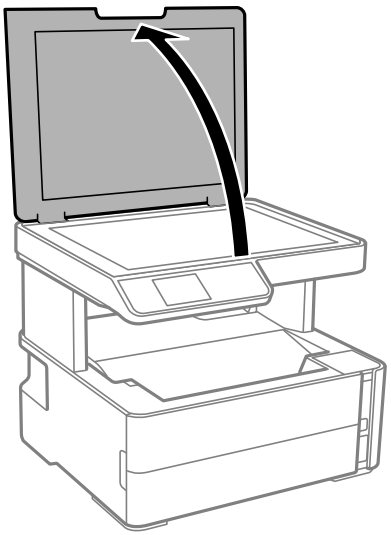

2. از یک پارچه نرم و خشک و تمیز برای تمیز کردن سطح شیشه اسکنر استفاده کنید.

مهم:
- ❑ اگر سطح شیشه با چربی یا مواد سخت دیگری آلوده شده، از مقدار کمی تمیزکننده شیشه و یک پارچه نرم برای خارج کردن آنها استفاده کنید. مایع باقیمانده را پاک کنید.
- ❑ از وارد آوردن نیروی بیش از حد به سطح شیشه ای بپرهیزید.
- ❑ مراقب باشید سطح شیشه را خراش ندهید یا به آن آسیب نرسانید. سطح شیشه آسیب دیده کیفیت اسکن را کاهش می دهد.

تمیز کردن ورقه نیمه-شفاف

اگر کیفیت خروجی چاپ پس از تراز کردن هد چاپ یا تمیز کردن مسیر کاغذ بهبود نیابد، یعنی ورقه نیمه-شفاف درون چاپگر احتمالاً آلوده شده است.

وسایل لازم:

- ❑ گلوله پنبه (چندین)
- ❑ آب با چند قطره ماده شوینده (2 تا 3 قطره ماده شوینده در 1/4 فنجان آب شیر)
- ❑ چراغ بررسی لکه

نگهداری از چاپگر

مهم:
از مایع شوینده غیر از ترکیب آب و چند قطره ماده شوینده استفاده نکنید.

1. با فشار دادن دکمه ⏻ چاپگر را خاموش کنید.
2. درپوش چاپگر را باز کنید.

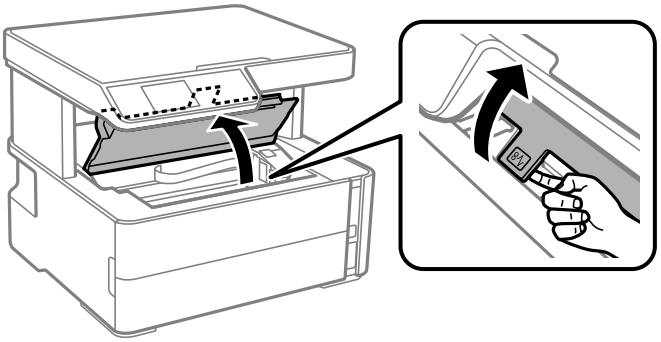

3. آلوده بودن ورقه نیمه-شفاف را بررسی کنید. در صورت استفاده از چراغ دیدن لکه آسان‌تر می‌شود.
در صورت وجود لکه (مانند اثر انگشت یا چربی) بر روی ورقه نیمه-شفاف (A)، به مرحله بعد بروید.

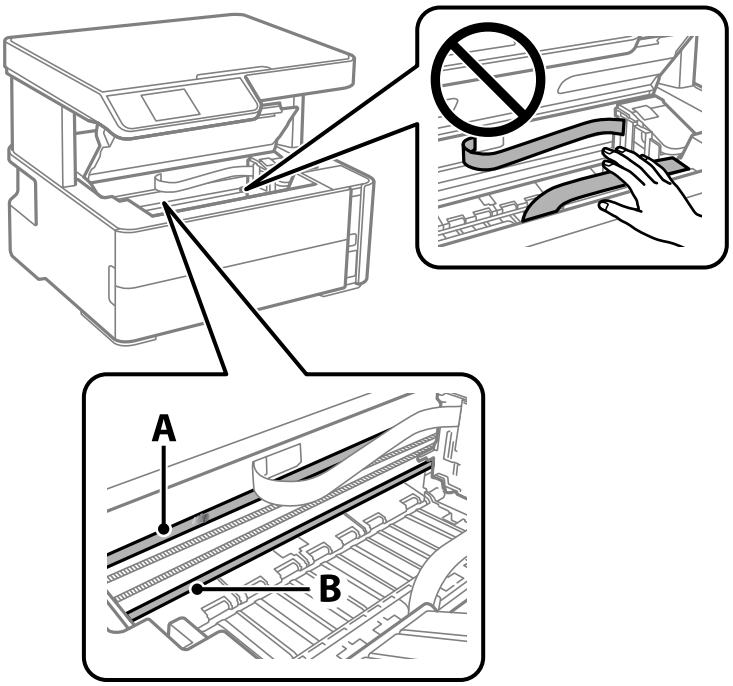

A: ورقه نیمه-شفاف

B: ریل

مهم:
مراقب باشید که ریل (*B*) را لمس نکنید. در غیر این صورت، ممکن است قابلیت چاپ مختل شود. روغن روی ریل را پاک نکنید زیرا عملکرد ریل مختل می‌شود.

4. گلوله پنبه را به ترکیب آب و چند قطره ماده شوینده آغشته کنید، طوری که آب از آن نچکد. سپس قطعه آلوده را تمیز کنید.

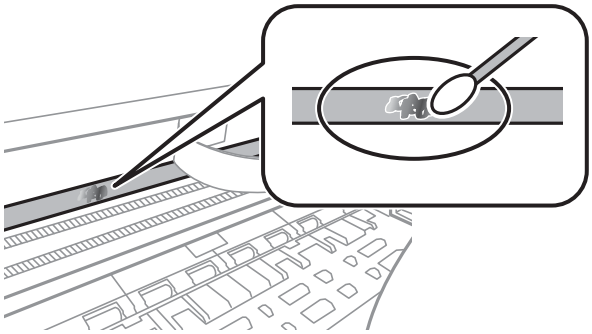

مهم:
لکه را به آرامی تمیز کنید. اگر گلوله پنبه را روی ورقه فشار دهید، ممکن است فنرهای ورقه جابجا شود و چاپگر از کار بیفتد.

5. برای تمیز کردن ورقه از گلوله پنبه خشک استفاده کنید.

مهم:
مراقب باشید که الیاف پنبه روی ورقه نماند.

نکته:
برای جلوگیری از انتشار آلودگی، مرتباً گلوله پنبه را تعویض کنید.

6. مراحل 4 و 5 را تکرار کنید تا آلودگی ورقه برطرف شود.

7. با چشم بررسی کنید که ورقه آلوده نباشد.

بررسی تعداد کل صفحه‌های تغذیه شده توسط چاپگر

شما می‌توانید تعداد کل صفحه‌های تغذیه شده توسط چاپگر را بررسی کنید.

بررسی تعداد کل صفحه‌های تغذیه شده توسط چاپگر — پانل کنترل

این اطلاعات همراه با الگوی بررسی نازل چاپ می شود.

1. کاغذ ساده اندازه A4 را در چاپگر قرار دهید.

2. از صفحه اصلی، **سرویس و نگهداری** را انتخاب کنید.

برای انتخاب گزینه، تمرکز را با استفاده از دکمه‌های ▲▼◀▶ بر روی گزینه منتقل کنید و دکمه OK را فشار دهید.

3. گزینه **بررسی نازل** را انتخاب کنید.

4. دستورالعمل های روی صفحه را برای چاپ الگوهای بررسی نازل، دنبال نمایید.

اطلاعات مرتبط

"قرار دادن کاغذ در کاست کاغذ" در صفحه 18

بررسی تعداد کل صفحه‌های تغذیه شده توسط چاپگر — Windows

1. به پنجره درایور چاپگر بروید.
2. روی **اطلاعات چاپگر و گزینه ها** از زبانه **نگهداری** کلیک کنید.

اطلاعات مرتبط

"دسترسی به درایور چاپگر" در صفحه 31

بررسی تعداد کل صفحه‌های تغذیه شده توسط چاپگر — Mac OS

1. **موارد برگزیده سیستم** را از منوی > **چاپگرها و اسکنرها** (یا **چاپ و اسکن**، **چاپ و نمابر**) و سپس چاپگر را انتخاب کنید.
2. روی **گزینه ها و لوازم** > **برنامه** > **باز کردن برنامه چاپگر** کلیک کنید.
3. روی **Printer and Option Information** کلیک کنید.

اطلاعات نرم افزار

این بخش محصولات نرم‌افزاری را که در CD عرضه شده برای چاپگر شما وجود دارد، شرح می دهد.

برنامه اسکن اسناد و تصاویر (Epson Scan 2)

Epson Scan 2 یک برنامه برای کنترل کردن اسکن است.می‌توانید اندازه، وضوح، روشنایی، کنتراست و کیفیت تصویر اسکن شده را تنظیم کنید.شما می‌توانید برنامه Epson Scan 2 را از یک برنامه اسکن سازگار با TWAIN شروع کنید.برای اطلاعات بیشتر به راهنمای برنامه مراجعه کنید.

شروع در Windows

نکته:
برای سیستم‌های عامل *Windows Server*، اطمینان حاصل کنید ویژگی **تجربه دسکتاپ** را نصب می‌کنید.

- Windows 10/Windows Server 2016

  روی دکمه شروع کلیک کنید و سپس **EPSON** > **Epson Scan 2** را انتخاب کنید.

- Windows 8.1/Windows 8/Windows Server 2012 R2/Windows Server 2012

  نام برنامه را در قسمت جستجو وارد کنید و سپس آیکن نشان داده شده را انتخاب نمایید.

- Windows 7/Windows Vista/Windows XP/Windows Server 2008 R2/Windows Server 2008/Windows Server 2003 R2/ Windows Server 2003

  روی دکمه شروع کلیک کنید و سپس **همه برنامه ها** یا **برنامه ها** > **EPSON** > **Epson Scan 2** >**Epson Scan 2** را انتخاب کنید.

شروع در Mac OS

نکته:
Epson Scan 2 از ویژگی تعویض کاربر سریع *Mac OS* پشتیبانی نمی‌کند.تعویض کاربر سریع را خاموش کنید.

برو > **برنامه‌ها** > **Epson Software** > **Epson Scan 2** را انتخاب کنید.

اطلاعات مرتبط

- "اسکن کردن با استفاده از Epson Scan 2" در صفحه 62
- "نصب برنامه ها" در صفحه 89

برنامه پیکربندی عملیات اسکن از پانل کنترل (Epson Event Manager)

Epson Event Manager برنامه ای است که به شما امکان می دهد عمل اسکن کردن را از طریق پانل کنترل مدیریت نمایید و تصاویر را در رایانه ذخیره کنید.می توانید تنظیمات خودتان را به عنوان تنظیمات از پیش تعیین شده اضافه نمایید، نظیر نوع سند، محل پوشه ذخیره سازی و قالب تصویر.برای اطلاعات بیشتر به راهنمای برنامه مراجعه کنید.

نکته:
از سیستم عامل *Windows Server* پشتیبانی نمی‌شود.

شروع در Windows

❑ Windows 10

روی دکمه شروع کلیک کنید و سپس گزینه های **Event Manager** < **Epson Software** را انتخاب کنید.

❑ Windows 8.1/Windows 8

نام برنامه را در قسمت جستجو وارد کنید و سپس آیکن نشان داده شده را انتخاب نمایید.

❑ Windows 7/Windows Vista/Windows XP

روی دکمه شروع کلیک و سپس **همه برنامه‌ها** یا **برنامه‌ها** < **Epson Software** < **Event Manager** را انتخاب کنید.

شروع در Mac OS

برو > **برنامه‌ها** < **Epson Software** < **Event Manager** را انتخاب کنید.

اطلاعات مرتبط

← "نصب برنامه ها" در صفحه 89

برنامه چاپ کردن صفحات وب (E-Web Print)

E-Web Print برنامه ای است که به شما اجازه می‌دهد صفحات وب را به آسانی و با چیدمان‌های مختلف چاپ کنید. برای اطلاعات بیشتر به راهنمای برنامه مراجعه کنید. از طریق منوی **E-Web Print** در نوار ابزار **E-Web Print** می‌توانید به راهنما دسترسی پیدا کنید.

نکته:

❑ از سیستم عامل *Windows Server* پشتیبانی نمی‌شود.

❑ *Mac OS* پشتیبانی نمی‌شود.

❑ مرورگرهای پشتیبانی شده و آخرین نسخه را از سایت دانلود بررسی کنید.

شروع

زمانی که E-Web Print را نصب می‌کنید، در مرورگر شما نشان داده می‌شود. بر روی **Print** یا **Clip** کلیک کنید.

اطلاعات مرتبط

← "نصب برنامه ها" در صفحه 89

ابزارهای به‌روز رسانی نرم‌افزار (EPSON Software Updater)

EPSON Software Updater برنامه‌ای است که نرم‌افزار جدید یا به روز شده را در اینترنت بررسی و آن را نصب می‌کند. همینطور میتوانید میان‌افزار و دفترچه راهنمای چاپگر را بروزرسانی کنید.

نکته:

از سیستم عامل *Windows Server* پشتیبانی نمی‌شود.

روش نصب

EPSON Software Updater را از وب‌سایت Epson دانلود کنید.

اگر از رایانه Windows استفاده می‌کنید و نمی‌توانید برنامه‌ها را از وب‌سایت دانلود کنید، می‌توانید آنها را از لوح فشرده نرم‌افزار همراه نصب کنید.

اطلاعات نرم افزار

http://www.epson.com

شروع در Windows

❑ Windows 10

روی دکمه شروع کلیک کنید و سپس **Epson Software** > **EPSON Software Updater** را انتخاب کنید.

❑ Windows 8.1/Windows 8

نام برنامه را در قسمت جستجو وارد کنید و سپس آیکن نشان داده شده را انتخاب نمایید.

❑ Windows 7/Windows Vista/Windows XP

روی دکمه شروع کلیک کنید و سپس **همه برنامه‌ها** یا **برنامه‌ها** > **Epson Software** > **EPSON Software Updater** را انتخاب کنید.

نکته:
همچنین می‌توانید برنامه *EPSON Software Updater* را با کلیک کردن روی نماد چاپگر از نوار وظیفه دسکتاپ و سپس انتخاب **بروزرسانی نرم افزار** اجرا کنید.

شروع در Mac OS

برو > **برنامه‌ها** > **Epson Software** > **EPSON Software Updater** را انتخاب کنید.

نصب برنامه ها

کامپیوتر خود را به شبکه متصل کرده و آخرین نسخه برنامه ها را از وب سایت نصب کنید.

نکته:

❑ به عنوان سرپرست وارد کامپیوتر شوید. رمز عبور سرپرست را وارد کنید اگر رایانه به شما فرمان داد.

❑ زمان نصب مجدد برنامه، لازم است ابتدا آن را حذف کنید.

1. همه برنامه های فعال را ببندید.
2. هنگام نصب درایور چاپگر یا Epson Scan 2، اتصال چاپگر و رایانه را به‌طور موقت قطع نمایید.

   نکته:
   چاپگر و رایانه را به هم وصل نکنید تا زمانیکه به شما دستور اینکار داده شود.
3. به وب سایت زیر بروید و سپس نام محصول را وارد کنید.

   http://epson.sn
4. **تنظیم** را انتخاب کنید و سپس روی **دانلود** کلیک کنید.
5. روی فایل دانلود شده یک یا دو بار کلیک کنید و سپس دستورالعمل های روی صفحه را دنبال کنید.

نکته:
اگر شما از یک کامپیوتر *Windows* استفاده می کنید و نمی توانید برنامه ها را از وب سایت دانلود کنید، آنها را از دیسک نرم افزاری که همراه با چاپگر عرضه شده است، نصب کنید.

اطلاعات مرتبط

← "ابزارهای به‌روز رسانی نرم‌افزار (EPSON Software Updater)" در صفحه 88
← "حذف برنامه ها" در صفحه 90

بروزرسانی برنامه‌ها و میان افزار

می توانید جهت رفع مشکلات خاص و بهبود یا اضافه کردن عملکردها، برنامه‌ها و میان‌افزار را بروزرسانی کنید. از آخرین نسخه برنامه‌ها و میان‌افزار استفاده کنید.

1. مطمئن شوید چاپگر و رایانه به هم وصل باشند و رایانه به اینترنت وصل باشد.
2. EPSON Software Updater را شروع کرده و برنامه‌ها یا میان‌افزار را به روز کنید.

مهم:
تا پایان به‌روزرسانی، رایانه را خاموش کنید یا دوشاخه چاپگر را از پریز نکشید؛ درغیراین‌صورت ممکن است چاپگر دچار نقص عملکرد شود.

نکته:
اگر برنامه‌ای را که می‌خواهید از لیست برنامه حذف کنید پیدا نمی‌کنید، نمی‌توانید با استفاده از *EPSON Software Updater* بروزرسانی کنید. آخرین نسخه‌های برنامه‌ها را از وب سایت *Epson* محلی خود بررسی کنید.

http://www.epson.com

حذف برنامه ها

به عنوان سرپرست وارد رایانه شوید. رمز عبور سرپرست را وارد کنید اگر رایانه به شما فرمان داد.

حذف برنامه ها — Windows

1. دکمه ⏻ را برای خاموش کردن چاپگر فشار دهید.
2. همه برنامه های فعال را ببندید.
3. **پانل کنترل** را باز کنید:
   - ❑ Windows 10/Windows Server 2016
     روی دکمه شروع کلیک کنید و سپس **سیستم ویندوز** > **پنل کنترل** را انتخاب کنید.
   - ❑ Windows 8.1/Windows 8/Windows Server 2012 R2/Windows Server 2012
     دسک تاپ > **تنظیمات** > **پانل کنترل** را انتخاب کنید.
   - ❑ Windows 7/Windows Vista/Windows XP/Windows Server 2008 R2/Windows Server 2008/Windows Server 2003 R2/Windows Server 2003
     روی دکمه شروع کلیک و **پانل کنترل** را انتخاب کنید.
4. **حذف برنامه** (یا **افزودن یا حذف برنامه ها**) را باز کنید:
   - ❑ Windows 10/Windows 8.1/Windows 8/Windows 7/Windows Vista/Windows Server 2016/Windows Server 2012 R2/Windows Server 2012/Windows Server 2008 R2/Windows Server 2008
     حذف برنامه از **برنامه ها** را انتخاب کنید.
   - ❑ Windows XP/Windows Server 2003 R2/Windows Server 2003
     روی **افزودن یا حذف برنامه ها** کلیک کنید.

5. نرم افزاری مورد نظر را جهت حذف انتخاب نمایید.

در صورت وجود کار چاپ، نمی‌توانید درایور چاپگر را حذف کنید. پیش از حذف کردن، کارهای چاپ را حذف کنید یا منتظر پایان یافتن آنها بمانید.

6. حذف برنامه ها:

❑ Windows 10/Windows 8.1/Windows 8/Windows 7/Windows Vista/Windows Server 2016/Windows Server 2012 R2/Windows Server 2012/Windows Server 2008 R2/Windows Server 2008

روی **حذف/تغییر** یا **حذف** کلیک کنید.

❑ Windows XP/Windows Server 2003 R2/Windows Server 2003

روی **تغییر/حذف** یا **حذف** کلیک کنید.

نکته:
اگر پنجره **کنترل حساب کاربر** نشان داده شد، روی **ادامه** کلیک کنید.

7. دستورالعمل‌های روی صفحه را دنبال کنید.

حذف برنامه‌ها — Mac OS

1. Uninstaller را با استفاده از EPSON Software Updater دانلود کنید.

وقتی که Uninstaller را دانلود کنید، لازم نیست هر بار که برنامه را حذف می کنید مجددا آن را دانلود کنید.

2. دکمه ⏻ را برای خاموش کردن چاپگر فشار دهید.

3. برای حذف درایور چاپگر، **موارد برگزیده سیستم** را از منوی > **چاپگرها و اسکنرها** (یا **چاپ و اسکن**، **چاپ و نمابر**) انتخاب کرده و سپس چاپگر را از فهرست چاپگرهای فعال حذف نمایید.

4. همه برنامه های فعال را ببندید.

5. **برو** > **برنامه‌ها** > **Epson Software** > **Uninstaller** را انتخاب کنید.

6. برنامه ای که می خواهید حذف کنید را انتخاب کرده و سپس روی **Uninstall** کلیک کنید.

مهم:
Uninstaller همه درایورهای چاپگرهای جوهرافشان *Epson* روی رایانه را حذف می کند.اگر از چندین چاپگر جوهرافشان *Epson* استفاده می کنید و فقط می خواهید برخی از درایورها را حذف کنید، ابتدا همه آنها را حذف کنید و سپس درایور چاپگر لازم را دوباره نصب نمایید.

نکته:
اگر برنامه ای را که می خواهید از لیست برنامه حذف کنید پیدا نمی کنید، نمی توانید با استفاده از *Uninstaller* حذف کنید.در این صورت، **برو** > **برنامه‌ها** > ***Epson Software*** را انتخاب کنید، برنامه ای را که می خواهید حذف کنید انتخاب کرده و سپس آن را به سطل زباله بکشید.

اطلاعات مرتبط

← "ابزارهای به‌روز رسانی نرم‌افزار (EPSON Software Updater)" در صفحه 88

برطرف کردن مشکلات

بررسی وضعیت چاپگر

بررسی کدهای خطا بر روی صفحه LCD

اگر خطا یا اطلاعات وجود داشته باشد که نیازمند توجه شما باشد، یک کد بر روی صفحه LCD نمایش داده می‌شود.

کد	وضعیت	راه حل‌ها
E-01	یک خطای چاپگر رخ داده است.	درپوش چاپگر را باز کنید و هرگونه کاغذ ا مواد محافظ داخل چاپگر را بردارید. دستگاه را خاموش کرده و دوباره روشن کنید.
E-02	یک خطای اسکنر رخ داده است.	دستگاه را خاموش کرده و دوباره روشن کنید.
W-01	کاغذ گیر کرده است.	کاغذ را از چاپگر خارج کرده و دکمه نمایش داده شده در انتهای صفحه نمایش LCD را فشار دهید تا خطا پاک شود. در برخی موارد باید دستگاه را خاموش و دوباره روشن کنید.
I-41	**نمایش خودکار** غیرفعال است. برخی از عملکردها قابل استفاده نمی باشد.	**اگر نمایش خودکار** غیرفعال شود، وقتی کاغ را در کاست کاغذ می گذارید، صفحه **تنظیم کاغذ** نمایش داده نمی شود.
Recovery Mode	چاپگر در حالت بازیابی راه‌اندازی شده است زیرا به‌روزرسانی سفت‌افزار انجام نشد.	مراحل زیر را دنبال کنید تا دوباره سفت‌افزار به‌روزرسانی شود. 1. با یک کابل USB رایانه و چاپگر را به هم وصل کنید. 2. برای دستورالعمل‌های بیشتر به وب‌سایت Epson محلی مراجعه کنید.

اطلاعات مرتبط

- "تماس با پشتیبانی Epson" در صفحه 124
- "نصب برنامه ها" در صفحه 89
- "بروزرسانی برنامه‌ها و میان افزار" در صفحه 90

بررسی وضعیت چاپگر — Windows

1. به پنجره درایور چاپگر بروید.
2. روی **EPSON Status Monitor 3** از زبانه **نگهداری** کلیک کنید.

نکته:

- همچنین می‌توانید وضعیت چاپگر را با دو بار کلیک کردن بر روی نماد چاپگر در نوار وظیفه بررسی کنید. اگر نماد چاپگر به نوار وظیفه اضافه نشده است، روی **تنظیم برگزیده کنترل** در زبانه **نگهداری** کلیک کنید و سپس **ثبت نماد میانبر در نوار وظیفه** را انتخاب کنید.
- اگر ***EPSON Status Monitor 3*** غیرفعال باشد، روی **تنظیم گسترش یافته** از زبانه **نگهداری** کلیک کنید و سپس ***EPSON Status Monitor 3*** **را فعال کنید** را انتخاب نمایید.

اطلاعات مرتبط

- "دسترسی به درایور چاپگر" در صفحه 31

بررسی وضعیت چاپگر — Mac OS

1. **موارد برگزیده سیستم** را از منوی > **چاپگرها و اسکنرها** (یا **چاپ و اسکن**، **چاپ و نمابر**) و سپس چاپگر را انتخاب کنید.
2. روی **گزینه ها و لوازم** > **برنامه** > **باز کردن برنامه چاپگر** کلیک کنید.
3. روی **EPSON Status Monitor** کلیک کنید.

   می‌توانید وضعیت چاپگر، سطح جوهر و وضعیت خطا را بررسی کنید.

بررسی وضعیت نرم‌افزار

می‌توانید مشکل را با به‌روز رسانی نرم‌افزار به آخرین نسخه برطرف کنید. برای بررسی وضعیت نرم‌افزار، از ابزار به‌روز رسانی نرم‌افزار استفاده کنید.

اطلاعات مرتبط

"ابزارهای به‌روز رسانی نرم‌افزار (EPSON Software Updater)" در صفحه 88
"تماس با پشتیبانی Epson" در صفحه 124

خارج کردن کاغذ گیر کرده

خطای نشان داده شده در پانل کنترل را بررسی کنید و دستورالعمل‌ها را دنبال نمایید تا کاغذ گیرکرده و تکه های پاره شده را بردارید.سپس خطا را پاک کنید.

مهم:

- با دقت کاغذ گیر کرده را خارج کنید.خارج کردن ناگهانی و تند کاغذ می تواند به چاپگر آسیب برساند.
- در هنگام برداشتن کاغذ گیر کرده، چاپگر را کج نکنید، آن را بصورت عمودی نگه دارید یا آن را وارونه کنید در غیر اینصورت ممکن است جوهر نشت کند.

خارج کردن کاغذ گیر کرده از درپوش جلو

احتیاط!:

زمانی که دست شما داخل چاپگر است هرگز دکمه‌های روی پانل کنترل را لمس نکنید. اگر چاپگر شروع به کار کند، می‌تواند منجر به آسیب شود. مراقب باشید به قسمت‌های بیرون زده شده دست نزنید زیرا موجب آسیب می‌شود.

برطرف كردن مشكلات

1. درپوش جلو را باز كنيد.

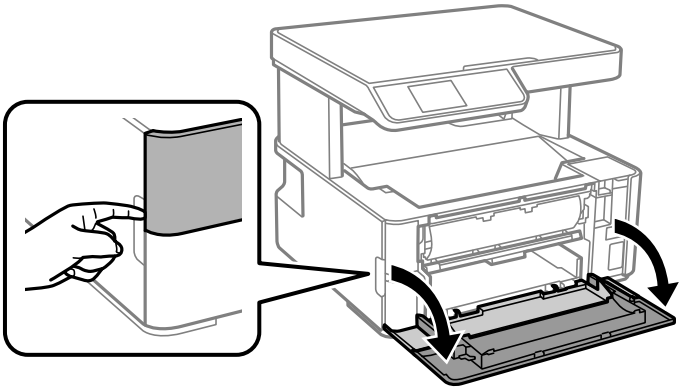

2. دسته تغيير خروجى را پايين بياوريد.

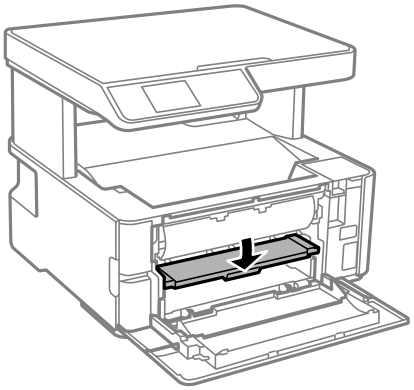

3. كاغذ گير كرده را خارج كنيد.

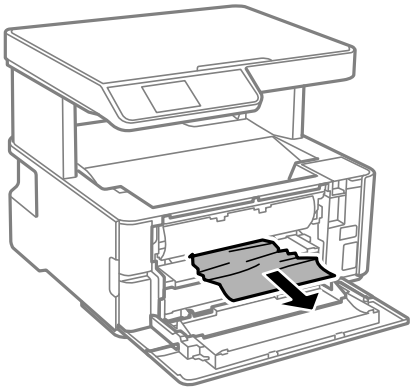

مهم:
به قطعات داخل چاپگر دست نزنيد. اين امر مى‌تواند منجر به عملكرد نامناسب دستگاه شود.

4. دسته تغيير خروجى را بالا ببريد.

5. درپوش جلو را ببنديد.

خارج كردن كاغذ گير كرده از سينى ورودى كاغذ از عقب

كاغذ گير كرده را خارج كنيد.

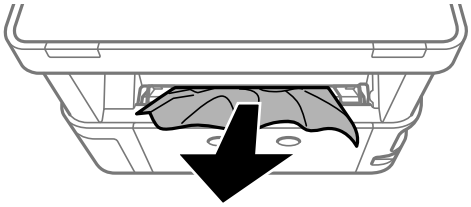

خارج كردن كاغذ گير كرده از داخل چاپگر

احتياط:!

زمانى كه دست شما داخل چاپگر است هرگز دكمه‌هاى روى پانل كنترل را لمس نكنيد. اگر چاپگر شروع به كار كند، مى‌تواند منجر به آسيب شود. مراقب باشيد به قسمت‌هاى بيرون زده شده دست نزنيد زيرا موجب آسيب مى‌شود.

1. درپوش چاپگر را باز كنيد و سپس از دكمه براى محكم كردن آن به قسمت بالا استفاده كنيد.

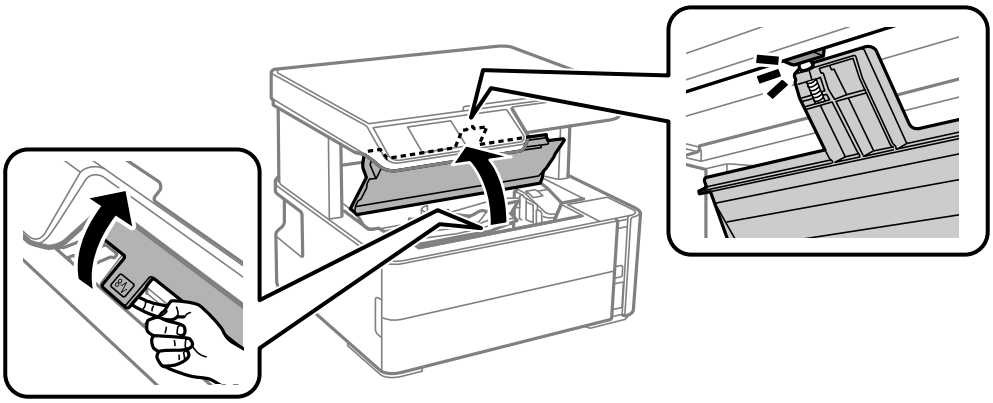

2. كاغذ گير كرده را خارج كنيد.

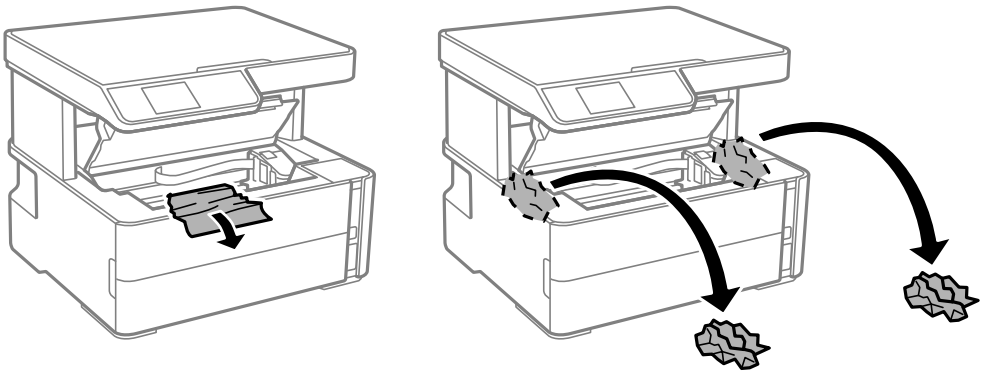

مهم:

به کابل صاف سفید، ورقه نیمه‌شفاف و لوله‌های جوهر داخل چاپگر دست نزنید. این امر می‌تواند منجر به عملکرد نامناسب دستگاه شود. اگر به نوار شفاف دست بزنید، مطمئن شوید آن را تمیز می‌کنید.

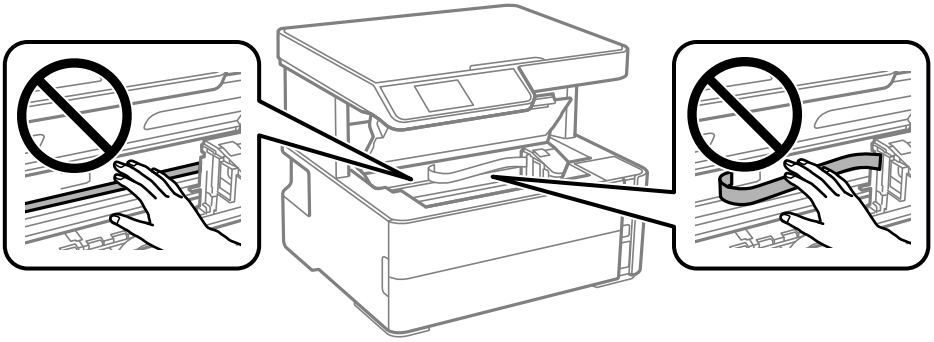

3. درپوش چاپگر را ببندید تا صدای کلیک شنیده شود.

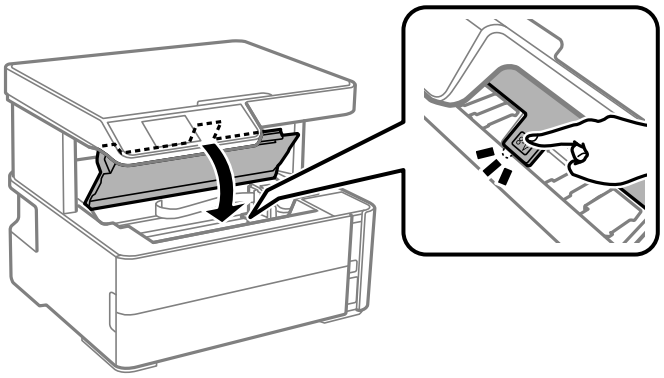

اطلاعات مرتبط

"تمیز کردن ورقه نیمه-شفاف" در صفحه 83

خارج کردن کاغذ گیر کرده از درپوش عقب

1. درپوش عقب را خارج کنید.

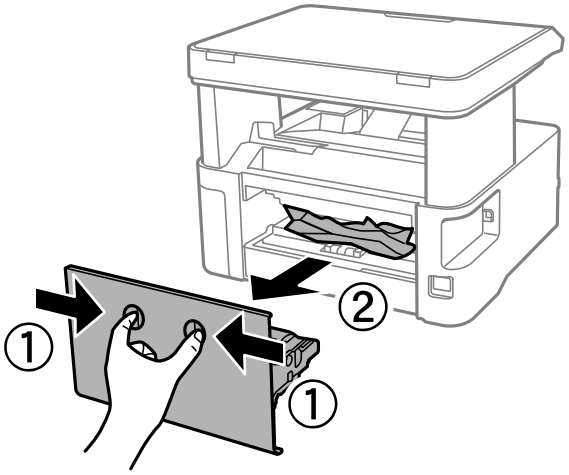

2. كاغذ گير كرده را خارج كنيد.

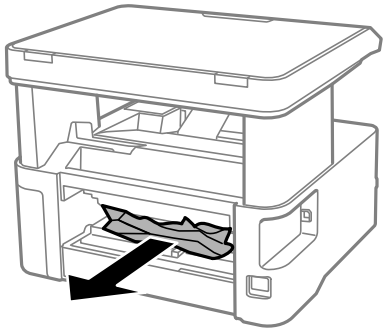

3. كاغذ گير كرده را درپوش عقب خارج كنيد.

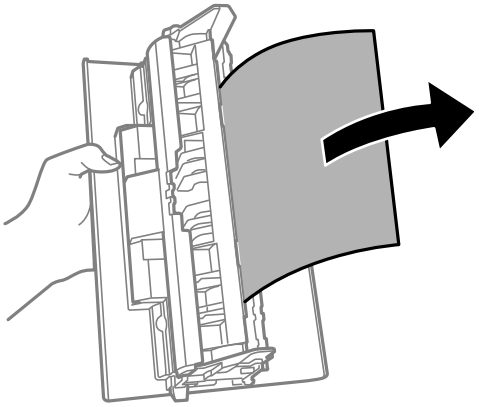

4. درپوش عقب را در چاپگر وارد كنيد.

كاغذ به درستى تغذيه نمى شود

نكات زير را بررسى كنيد، و سپس براى حل مشكل اقدامات مناسب را انجام دهيد.

❑ چاپگر را روى يک سطح صاف قرار دهيد و در شرايط محيطى توصيه شده راه اندازى كنيد.

❑ از كاغذى كه توسط اين چاپگر پشتيبانى مى شود استفاده كنيد.

❑ به موارد احتياطى مربوط به استفاده از كاغذ مراجعه كنيد.

❑ بيشتر از حداكثر تعداد برگه هاى مشخص شده براى كاغذ قرار ندهيد.

❑ مطمئن شويد كه تنظيمات اندازه كاغذ و نوع كاغذ با اندازه واقعى كاغذ و نوع كاغذ موجود در چاپگر مطابقت دارد.

❑ غلتک داخل چاپگر را تميز كنيد.

اطلاعات مرتبط

← "مشخصات محيطى" در صفحه 117
← "احتياط‌هاى مربوط به استفاده از كاغذ" در صفحه 17
← "ظرفيت‌ها و كاغذ موجود" در صفحه 15
← "ليست انواع كاغذ" در صفحه 24

گیر کردن کاغذ

کاغذ را در جهت صحیح قرار دهید و راهنماهای لبه را مقابل لبه های کاغذ بلغزانید.

اطلاعات مرتبط

"خارج کردن کاغذ گیر کرده" در صفحه 93
"قرار دادن کاغذ در کاست کاغذ" در صفحه 18

کاغذ به صورت کج تغذیه می شود

کاغذ را در جهت صحیح قرار دهید و راهنماهای لبه را مقابل لبه های کاغذ بلغزانید.

اطلاعات مرتبط

"قرار دادن کاغذ در کاست کاغذ" در صفحه 18

بیرون افتادن کاغذ خارج شده از سینی خروجی

چنانچه کاغذ از سینی خروجی بیرون می‌افتد، برای جلوگیری از افتادن کاغذ، متوقف‌کننده را بیرون بکشید.

حین چاپ کاغذ خارج می‌شود

وقتی کاغذ سربرگ‌دار (کاغذی که اطلاعاتی از قبیل نام فرستنده یا نام شرکت از قبل در سربرگ آن چاپ شده‌اند) بارگذاری می‌کنید، گزینه **سربرگ** را به عنوان تنظیم نوع کاغذ انتخاب کنید.

مشکلات مربوط به برق و پانل کنترل

دستگاه روشن نمی شود

❑ مطمئن شوید سیم برق با ایمنی درون پریز قرار گرفته است.

❑ دکمه ⏻ را کمی بیشتر پایین نگه دارید.

دستگاه خاموش نمی شود

دکمه ⏻ را کمی بیشتر پایین نگه دارید. اگر هنوز هم نمی توانید چاپگر را خاموش کنید، سیم برق را به پریز نزنید. برای جلوگیری از خشک شدن هد چاپ، دوباره چاپگر را را با فشار دادن دکمه ⏻ روشن و خاموش کنید.

دستگاه به صورت خودکار خاموش می شود

❑ **تنظیم خاموش کردن** را در **تنظیم** انتخاب کنید و سپس تنظیمات **خاموش شدن در صورت غیرفعال بودن** و **خاموش شدن در صورت قطع اتصال** را غیرفعال کنید.

❑ تنظیم **زمان خاموش شدن** را در **تنظیم** غیرفعال کنید.

نکته:
بسته به محل خرید ممکن است دستگاهتان ویژگی **تنظیم خاموش کردن** یا **زمان خاموش شدن** را داشته باشد.

صفحه LCD تاریک می شود

چاپگر در حالت خواب است. دکمه ای از پانل کنترل را برای برگرداندن صفحه LCD به وضعیت قبلی خود فشار دهید.

چاپ از رایانه امکان‌پذیر نیست

بررسی اتصال (USB)

❑ کابل USB را به طور ایمن به چاپگر و رایانه وصل کنید.

❑ اگر از هاب USB استفاده می‌کنید، سعی کنید چاپگر را بطور مستقیم به رایانه وصل کنید.

❑ اگر کابل USB شناسایی نشد، درگاه یا کابل USB را تغییر دهید.

❑ اگر چاپگر نتواند کار چاپ را با اتصال USB انجام دهد، باید مراحل زیر را طی کنید.
کابل USB را از رایانه جدا کنید. روی آیکون چاپگر که در رایانه نشان داده شده است راست کلیک کنید و سپس **قطع دستگاه** را انتخاب کنید. سپس کابل USB را به رایانه متصل کرده و یک چاپ آزمایشی انجام دهید.

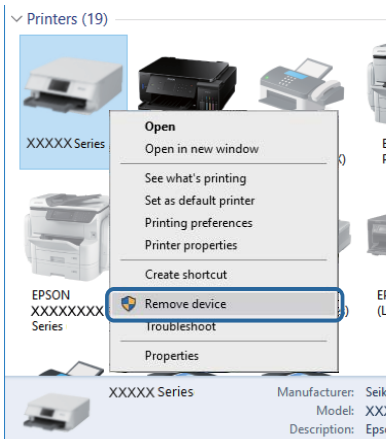

بررسی نرم‌افزار و داده ها

❑ حتماً درایور چاپگر اصل Epson را نصب کنید.اگر درایور چاپگر اصل Epson نصب نشود، قابلیت‌ها محدود می‌شود.بهتر است از درایور چاپگر اصل Epson استفاده کنید.برای مشاهده جزییات به پیوند اطلاعات مرتبط مراجعه کنید.

❑ اگر تصویر بزرگی را چاپ می‌کنید، ممکن است رایانه حافظه کافی نداشته باشد.تصویر را با وضوح کمتر و اندازه کوچکتر چاپ کنید.

اطلاعات مرتبط

← "بررسی درایور چاپگر اصل Epson" در صفحه 100
← "نصب برنامه ها" در صفحه 89

بررسی درایور چاپگر اصل Epson

با روش‌های زیر می‌توانید بفهمید که آیا درایور چاپگر نصب شده بر روی رایانه شما اصل است یا خیر.

Windows

پانل کنترل > **مشاهده دستگاه‌ها و چاپگرها** (**چاپگرها**، **چاپگرها و نمابرها**) را انتخاب کنید و برای باز کردن پنجره ویژگی‌های سرور چاپ مراحل زیر را طی کنید.

❑ Windows 10/Windows 8.1/Windows 8/Windows 7/Windows Server 2016/Windows Server 2012 R2/Windows Server 2012/Windows Server 2008 R2

بر روی نماد چاپگر و سپس بر روی **ویژگی‌های سرور چاپ** در بالای پنجره کلیک کنید.

❑ Windows Vista/Windows Server 2008

بر روی نماد پوشه **چاپگرها** راست-کلیک و سپس بر روی **اجرا به عنوان مدیر** > **ویژگی‌های سرور** کلیک کنید.

❑ Windows XP/Windows Server 2003 R2/Windows Server 2003

از منو **فایل** گزینه **ویژگی‌های سرور** را انتخاب کنید.

بر روی زبانه **درایور** کلیک کنید.ظاهر شدن نام چاپگر شما در فهرست به این معنی است که درایور چاپگر اصل Epson روی رایانه شما نصب شده است.

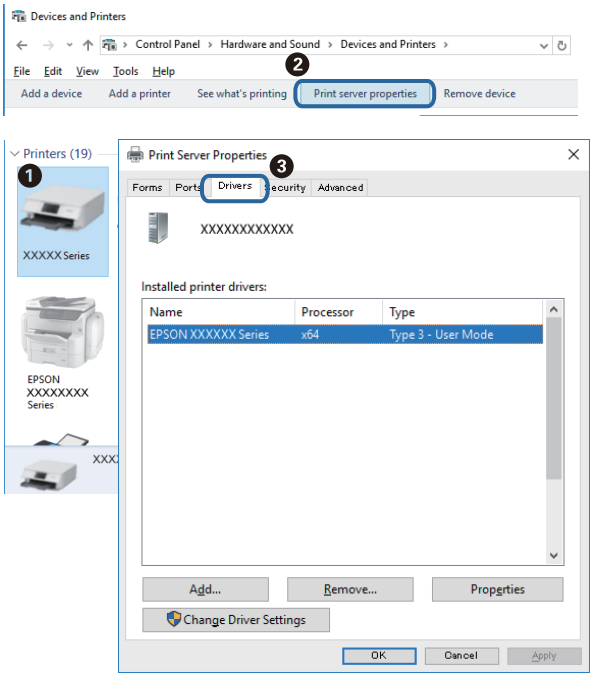

Mac OS

موارد برگزيده سيستم را از منوی > **چاپگرها و اسكنرها** (يا **چاپ و اسكن**، **چاپ و نمابر**) و سپس چاپگر را انتخاب كنيد.بر روی **گزينه‌ها و لوازم** كليک كنيد.ظاهر شدن زبانه **گزينه‌ها** و **برنامه** در پنجره به اين معنی است كه درايور چاپگر اصل Epson روی رايانه شما نصب شده است.

اطلاعات مرتبط

"نصب برنامه ها" در صفحه 89

بررسی وضعيت چاپگر از طريق رايانه (Windows)

بر روی گزينه **صف چاپ** در زبانه **نگهداری** كليک كنيد.

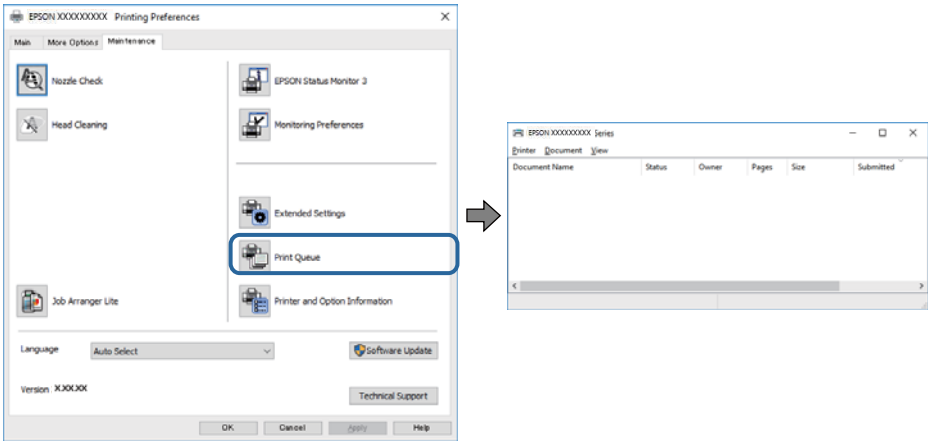

❑ بررسی كنيد آيا كار چاپی متوقف شده‌ای موجود است.

در صورت باقی ماندن داده غيرضروری، **لغو همه اسناد** را از منو **چاپگر** انتخاب كنيد.

❑ مطمئن شوید چاپگر آفلاین نیست یا در حالت تعلیق قرار ندارد.

اگر چاپگر آفلاین است یا در حالت تعلیق قرار دارد، علامت تنظیم آفلاین یا حالت تعلیق را از منوی **چاپگر** بردارید.

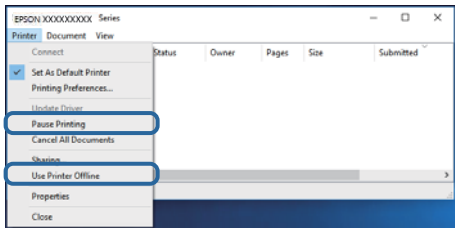

❑ مطمئن شوید که چاپگر از منوی **چاپگر** بعنوان چاپگر پیش‌فرض انتخاب شده است (باید یک علامت تیک در مورد منو وجود داشته باشد).

اگر چاپگر بعنوان چاپگر پیش‌فرض انتخاب نشده است، آن را بعنوان چاپگر پیش‌فرض تنظیم کنید. اگر چندین نماد در **پنل کنترل** > **مشاهده دستگاه‌ها و چاپگرها** (**چاپگر**، **چاپگر و نمابر**) وجود داشته باشد، برای انتخاب نماد باید به روش زیر عمل کنید.

مثال)

اتصال USB: سری EPSON XXXX

اگر درایور چاپگر را چندین بار نصب کنید، نسخه‌هایی از درایور چاپگر ممکن است ایجاد شود. اگر نسخه‌هایی مانند «سری EPSON XXXX (نسخه 1)» ایجاد شده باشد، باید بر روی نماد درایور کپی شده راست-کلیک و سپس بر روی **حذف دستگاه** کلیک کنید.

❑ اطمینان حاصل کنید که پورت چاپگر همانند ذیل به‌درستی در **مشخصات** > **پورت** از منوی **چاپگر** انتخاب شده باشد.

«**USBXXX**» را برای یک اتصال USB انتخاب کنید.

بررسی وضعیت چاپگر از طریق رایانه (Mac OS)

مطمئن شوید که وضعیت چاپگر روی **مکث** تنظیم نشده باشد.

موارد برگزیده سیستم را از منوی > **چاپگرها و اسکنرها** (یا **چاپ و اسکن**، **چاپ و نمابر**) و سپس روی چاپگر دو بار کلیک کنید.اگر چاپگر متوقف شده است، روی **ازسرگیری** (یا **ازسرگیری چاپگر**) کلیک کنید.

مشکلات مربوط به کار چاپی

نسخه چاپی دارای خط افتادگی است یا بدون رنگ است

❑ اگر برای مدت طولانی از چاپگر استفاده نکرده‌اید، ممکن است نازل‌های سر چاپگر مسدود شده باشند و قطره‌های جوهر خارج نشوند. بررسی نازل را انجام دهید و سپس اگر هر کدام از نازل‌های هد چاپ مسدود شده‌اند، هد چاپ را تمیز کنید.

❑ اگر چاپ زمانی انجام بگیرد که جوهر به دلیل پایین بودن سطح آن از دریچه مخزن جوهر دیده نشود، باید مخزن جوهر را تا خطوط بالایی پر کنید و سپس از ابزار **جایگزینی جوهر** برای تعویض جوهر درون لوله‌های جوهر استفاده کنید. پس از استفاده از این ابزار، بررسی نازل را انجام دهید تا ببینید که آیا کیفیت چاپ بهتر شده است یا خیر.

اطلاعات مرتبط

- "**بررسی اینکه آیا نازل‌ها مسدود هستند (بررسی نازل)**" در صفحه 74
- "پر کردن دوباره مخزن جوهر" در صفحه 68
- "تمیز کردن هد چاپ با برنامه (جایگزینی جوهر)" در صفحه 78

خطوط اضافه یا رنگ های غیرمنتظره ظاهر می شود

ممکن است نازل های هد چاپ مسدود شده باشند. یک بررسی نازل برای بررسی انسداد نازل های هد چاپ، انجام دهید. اگر هر کدام از نازل های هد چاپ مسدود شده اند، هد چاپ را تمیز کنید.

اطلاعات مرتبط

🡄 "**بررسی اینکه آیا نازل‌ها مسدود هستند (بررسی نازل)**" در صفحه 74

خطوط اضافه رنگی در فواصل حدود 3.3 سانتی متر ظاهر می شود

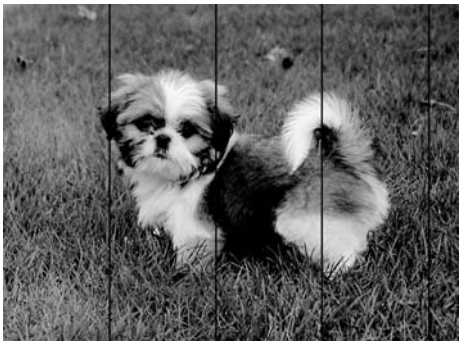

❑ تنظیمات نوع کاغذ مناسب را برای نوع کاغذ موجود در چاپگر انتخاب کنید.

❑ هد چاپ را با استفاده از ویژگی **چیدمان افقی** تراز کنید.

❑ هنگام چاپ بر روی کاغذ ساده، با استفاده از تنظیمات کیفیت بالاتر چاپ کنید.

اطلاعات مرتبط

🡄 "لیست انواع کاغذ" در صفحه 24
🡄 "تراز کردن هد چاپ" در صفحه 80

نواربندی عمودی یا عدم ترازبندی

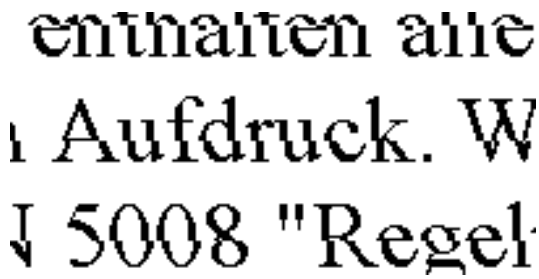

❑ هد چاپ را با استفاده از ویژگی **ترازبندی عمودی** تراز کنید.

❑ اگر کیفیت چاپ حتی پس از تراز کردن هد چاپ بهبود نمی‌یابد، با استفاده از تنظیمات کیفیت بالاتر چاپ کنید.

اطلاعات مرتبط

← "تراز کردن هد چاپ" در صفحه 80

کیفیت چاپ پایین است

اگر کیفیت چاپ به دلیل چاپ‌های تار، وجود نوار در چاپ، رنگ‌های چاپ نشده، رنگ‌های کم رنگ، الگوهایی موزاییک شکل و عدم ترازبندی در چاپ‌ها پایین است موارد زیر را بررسی کنید.

بررسی چاپگر

❑ اطمینان حاصل کنید که شارژ اولیه جوهر کامل است.

❑ اگر سطح جوهر پایین‌تر از خط پایینی است، مخزن را پر کنید.

❑ بررسی نازل را انجام دهید و سپس اگر هر کدام از نازل‌های هد چاپ مسدود شده‌اند، هد چاپ را تمیز کنید.

❑ هد چاپ را تراز کنید.

بررسی کاغذ

❑ از کاغذی که توسط این چاپگر پشتیبانی می‌شود استفاده کنید.

❑ بر روی کاغذی که مرطوب، آسیب دیده یا بسیار کهنه است چاپ نکنید.

❑ اگر کاغذ لوله شده یا پاکت نامه پف کرده، آن را یکدست و صاف کنید.

❑ بعد از چاپ کاغذ را فوراً دسته نکنید.

❑ قبل از بایگانی یا نمایش کارهای چاپی، آنها را بطور کامل خشک کنید. هنگام خشک کردن کارهای چاپی، از نور مستقیم آفتاب اجتناب کنید، از خشک کن استفاده نکنید و طرف چاپ شده کاغذ را لمس نکنید.

❑ هنگام چاپ تصاویر و عکس‌ها، Epson توصیه می‌کند از کاغذ اصلی Epson به جای کاغذ ساده استفاده کنید. بر روی طرف قابل چاپ کاغذ اصلی Epson چاپ کنید.

بررسی تنظیمات چاپگر

❑ تنظیمات نوع کاغذ مناسب را برای نوع کاغذ موجود در چاپگر انتخاب کنید.

❑ با استفاده از تنظیمات کیفیت بیشتر، چاپ کنید.

❑ در طول چاپ دو طرفه (یا با سرعت بالا)، سر چاپگر همزمان با چاپ به هر دو جهت حرکت می‌کند و ممکن است خطوط عمودی تراز نشوند. اگر کیفیت چاپ بهتر نشده است، تنظیمات چاپ دو رو (یا با سرعت بالا) را غیرفعال کنید. غیرفعال کردن این تنظیمات می‌تواند سرعت چاپ را کاهش دهد.

❑ Windows

سرعت زیاد را در زبانه **گزینه بیشتر** درایور چاپگر.پاک کنید.

❑ Mac OS

ترجیحات سیستم را از منوی > **چاپگرها و اسکنرها** (یا **چاپ و اسکن**، **چاپ و نمابر**) و سپس چاپگر را انتخاب کنید. روی **گزینه‌ها و لوازم** > **گزینه‌ها** (یا **درایور**) کلیک کنید. **Off** را بعنوان تنظیم **High Speed Printing** انتخاب کنید.

بررسی بطری جوهر

❑ از بطری‌های جوهر که دارای کد قطعه صحیح هستند برای این چاپگر استفاده کنید.

❑ Epson توصیه می کند که از بطری جوهر تا قبل از تاریخ چاپ شده بر روی بسته استفاده کنید.

❑ سعی کنید از بطری‌های اصلی جوهر Epson استفاده کنید.این محصول طوری طراحی شده است که رنگ ها را بر اساس استفاده از بطری‌های اصلی جوهر Epson تنظیم می کند.استفاده از بطری‌های جوهر غیر اصل ممکن است کیفیت چاپ را کاهش دهد.

اطلاعات مرتبط

- "**بررسی اینکه آیا نازل‌ها مسدود هستند (بررسی نازل)**" در صفحه 74
- "تراز کردن هد چاپ" در صفحه 80
- "ظرفیت‌ها و کاغذ موجود" در صفحه 15
- "لیست انواع کاغذ" در صفحه 24
- "احتیاط‌های مربوط به استفاده از کاغذ" در صفحه 17

کاغذ لکه یا خط افتادگی دارد

❑ زمانی که نوار افقی نمایان می‌شود یا در بالا یا پایین کاغذ لکه ایجاد می‌شود، کاغذ را در جهت صحیح قرار دهید و گیرنده‌های نگهدارنده لبه را به سمت لبه‌های کاغذ بلغزانید.

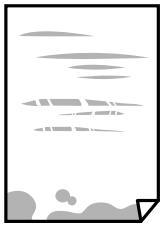

❑ زمانی که نوار عمودی نمایان می‌شود یا روی کاغذ لکه ایجاد می‌شود، مسیر کاغذ را تمیز کنید.

- ❑ کاغذ را روی یک سطح صاف قرار دهید تا بررسی کنید که دارای تاخوردگی است یا خیر. اگر دارای تاخوردگی است، آن را صاف کنید.
- ❑ هنگام چاپ کردن در یک کاغذ ضخیم، هد چاپ به سطح چاپ نزدیک است و ممکن است روی کاغذ خط خوردگی ایجاد شود. در این صورت، تنظیمات کاهش خط خوردگی را فعال کنید. در صورت فعال کردن این تنظیم، ممکن است کیفیت چاپ کاهش یابد یا سرعت چاپ کم شود.

  Windows

  روی **تنظیم گسترش یافته** از زبانه **نگهداری** درایور چاپگر کلیک کرده و سپس **کاغذ رگه کوتاه** را انتخاب کنید.

اطلاعات مرتبط

← "قرار دادن کاغذ در کاست کاغذ" در صفحه 18
← "پاک کردن مسیر کاغذ از لکه‌های جوهر" در صفحه 81

کاغذ در حین چاپ خودکار دو طرفه کمرنگ است

وقتی از ویژگی چاپ دو طرفه خودکار استفاده می کنید و داده هایی با تراکم بالا را چاپ می کنید مثل تصاویر و نمودار، تراکم چاپ را روی مقدار کمتر و مدت زمان خشک شدن را روی مدت بیشتر تنظیم کنید.

اطلاعات مرتبط

← "گزینه‌های منو برای راه‌اندازی چاپگر" در صفحه 27

عکس های چاپ شده چسبناک هستند

ممکن است روی سمت نادرست کاغذ عکس چاپ کرده باشید. اطمینان حاصل کنید که چاپ را روی سمت قابل چاپ انجام دهید.

هنگام چاپ بر روی پشت کاغذ عکس، باید مسیر کاغذ را تمیز کنید.

اطلاعات مرتبط

← "پاک کردن مسیر کاغذ از لکه‌های جوهر" در صفحه 81

محل، اندازه، یا حاشیه‌های کار چاپی درست نیست

- ❑ کاغذ را در جهت صحیح قرار دهید و راهنماهای لبه را مقابل لبه های کاغذ بلغزانید.
- ❑ هنگام قرار دادن اسناد در شیشه اسکنر، گوشه سند را با گوشه ای که توسط نماد روی قاب شیشه اسکنر نشان داده شده است تراز کنید. اگر لبه های کپی از بین رفته، اسناد را کمی از مرکز دور کنید.
- ❑ هنگام قرار دادن اسناد در شیشه اسکنر ، شیشه اسکنر و درپوش سند را تمیز کنید. اگر گردو غبار یا لکه هایی بر روی شیشه وجود داشته باشد، ممکن است قسمت کپی گسترش یابد تا گرد و غبار یا لکه را نیز دربرگیرد، در نتیجه محل کپی نادرستی ایجاد کند یا تصویر کوچک شود.
- ❑ **اندازه اصلی** صحیح را در تنظیمات کپی انتخاب کنید.
- ❑ تنظیم اندازه کاغذ مناسب را انتخاب کنید.
- ❑ تنظیم حاشیه را در برنامه انجام دهید تا در ناحیه قابل چاپ اعمال شود.

اطلاعات مرتبط

- "قرار دادن کاغذ در کاست کاغذ" در صفحه 18
- "قرار دادن اوراق در شیشه اسکنر" در صفحه 24
- "تمیز کردن شیشه اسکنر" در صفحه 83
- "ناحیه قابل چاپ" در صفحه 115

نویسه های چاپ شده نادرست و درهم هستند

- ❑ کابل USB را به طور ایمن به چاپگر و رایانه وصل کنید.
- ❑ کارهای چاپی را لغو کنید.
- ❑ هنگام چاپ، رایانه را به طور دستی در حالت **هایبرنت** یا در حالت **خواب** قرار دهید. بار دیگر که رایانه را روشن کنید ممکن است صفحات متن درهم چاپ شوند.
- ❑ اگر درایور چاپگر قبلاً استفاده شده را به کار بگیرید، نویسه‌های چاپ شده ممکن است ناخوانا باشند. مطمئن شوید که درایور چاپگر مورد استفاده مربوط به این چاپگر است. نام چاپگر را در بالای پنجره درایور چاپگر بررسی کنید.

تصویر چاپ شده معکوس است

علامت تنظیمات تصویر آینه ای را در درایور چاپگر یا برنامه بردارید.

- ❑ Windows

  علامت **تصویر آینه** را از زبانه **گزینه بیشتر** درایور چاپگر بردارید.

- ❑ Mac OS

  علامت **Mirror Image** را از منوی **تنظیمات چاپ** کادر چاپ بردارید.

وجود الگوهای موزاییک شکل در چاپ ها

هنگام چاپ تصاویر و عکس ها، با داده وضوح بالا چاپ کنید. تصاویر روی وب سایت اغلب وضوح پایینی دارند با اینکه در حالت نمایش خوب به نظر می رسند و به همین دلیل ممکن است کیفیت چاپ کاهش یابد.

رنگ ها یکدست نیستند، لکه، نقطه یا خطوط مستقیم در تصویر کپی شده ظاهر می شود

- ❑ مسیر کاغذ را تمیز کنید.
- ❑ شیشه اسکنر را تمیز کنید.
- ❑ هنگام قرار دادن اسناد بر روی شیشه اسکنر فشار زیادی به اسناد وارد نکنید.
- ❑ وقتی کاغذ لکه دار شده است، باید تنظیمات تراکم کپی را کمتر کنید.

اطلاعات مرتبط

- "پاک کردن مسیر کاغذ از لکه‌های جوهر" در صفحه 81
- "تمیز کردن شیشه اسکنر" در صفحه 83
- "گزینه‌های منو برای کپی کردن" در صفحه 56

الگوی هاشور خورده در تصویر کپی شده ظاهر می شود.

تنظیمات کوچک یا بزرگ کردن را تغییر دهید یا اسناد را با کمی زاویه متفاوت قرار دهید.

اطلاعات مرتبط

"گزینه‌های منو برای کپی کردن" در صفحه 56

تصویری از پشت اسناد در تصویر کپی شده ظاهر می شود.

❑ در مورد یک سند نازک، سند را بر روی شیشه اسکنر قرار داده و سپس یک قطعه کاغذ سیاه روی آن قرار دهید.

❑ تنظیم تراکم کپی را از پانل کنترل کم کنید.

اطلاعات مرتبط

"گزینه‌های منو برای کپی کردن" در صفحه 56

مشکل کار چاپی برطرف نمی شود

اگر همه راه حل ها را امتحان کرده اید و مشکل هنوز حل نشده است، درایور چاپگر را حذف و دوباره نصب کنید.

اطلاعات مرتبط

"حذف برنامه ها" در صفحه 90
"نصب برنامه ها" در صفحه 89

سایر مشکلات مربوط به چاپ

چاپ بسیار آهسته است

❑ برنامه‌های غیرضروری را ببندید.

❑ تنظیمات کیفیت را پایین‌تر بیاورید. چاپ با کیفیت بالا سرعت چاپ را کاهش می‌دهد.

❑ تنظیم دو رو (یا سرعت بالا) را فعال کنید. زمانی که این تنظیم فعال می‌شود، هد چاپ زمانی که در هر دو جهت حرکت می‌کند چاپ انجام می‌دهد و سرعت چاپ افزایش می‌یابد.

❑ Windows

علامت **سرعت زیاد** را از زبانه **گزینه بیشتر** درایور چاپگر انتخاب کنید.

❑ Mac OS

ترجیحات سیستم را از منوی > **چاپگرها و اسکنرها** (یا **چاپ و اسکن**، **چاپ و نمابر**) و سپس چاپگر را انتخاب کنید. روی **گزینه‌ها و لوازم** > **گزینه‌ها** (یا **درایور**) کلیک کنید. **On** را بعنوان تنظیم **High Speed Printing** انتخاب کنید.

❑ حالت بیصدا را غیرفعال کنید. این ویژگی سرعت چاپگر را کاهش می‌دهد.

❑ پانل کنترل

از صفحه اصلی را ON انتخاب و سپس **حالت بیصدا** را غیرفعال کنید.

❑ Windows

خاموش را بعنوان تنظیم **بیصدا** در زبانه **اندازه** درایور چاپگر انتخاب کنید.

❑ Mac OS

ترجیحات سیستم را از منوی > **چاپگرها و اسکنرها** (یا **چاپ و اسکن**، **چاپ و نمابر**) و سپس چاپگر را انتخاب کنید. روی **گزینه‌ها و لوازم** > **گزینه‌ها** (یا **درایور**) کلیک کنید. **Off** را بعنوان تنظیم **بیصدا** انتخاب کنید.

در حین چاپ یا کپی کردن پیوسته، سرعت عملیات به شدت کاهش می یابد

سرعت چاپ یا کپی کردن کاهش می یابد تا از گرم شدن بیش از حد و آسیب دیدن مکانیزم چاپگر جلوگیری شود. با این حال، شما می توانید به عملیات ادامه دهید. برای بازگشت به سرعت عادی، اجازه دهید چاپگر به مدت حداقل 30 دقیقه بدون کارکرد باشد. اگر چاپگر خاموش شود سرعت به حالت عادی باز نمی گردد.

دستگاه اسکن نمی‌کند

❑ کابل USB را به طور ایمن به چاپگر و رایانه وصل کنید. اگر از هاب USB استفاده می‌کنید، سعی کنید چاپگر را بطور مستقیم به رایانه وصل کنید.

❑ اطمینان حاصل کنید که چاپگر صحیح (اسکنر) در Epson Scan 2 انتخاب شده است.

بررسی کنید که هنگام استفاده از Windows چاپگر شناخته شده باشد

در Windows، دقت کنید چاپگر (اسکنر) در **اسکنر و دوربین** نشان داده شود. چاپگر (اسکنر) باید با عنوان «EPSON XXXXX (نام چاپگر)» نمایش داده شده باشد. اگر چاپگر (اسکنر) نشان داده نشد، Epson Scan 2 را حذف و دوباره نصب کنید. برای دسترسی به **اسکنر و دوربین** به موارد زیر مراجعه کنید.

❑ Windows 10

روی دکمه شروع کلیک کنید و سپس گزینه **سیستم** > **Windows پانل کنترل** را انتخاب کنید، در قسمت جستجو عبارت «اسکنر و دوربین» را وارد کرده، روی **مشاهده اسکنرها و دوربین‌ها** کلیک کنید و سپس بررسی کنید چاپگر نشان داده شود.

❑ Windows 8.1/Windows 8/Windows Server 2012 R2/Windows Server 2012

دسک تاپ > **تنظیمات** > **پانل کنترل** را انتخاب کنید، در قسمت جستجو «اسکنر و دوربین» را وارد کنید، روی **نمایش اسکنر و دوربین** کلیک کرده و سپس بررسی کنید چاپگر نشان داده شود.

❑ Windows 7/Windows Server 2008 R2

روی دکمه شروع کلیک کنید و **پانل کنترل** را انتخاب کنید، در قسمت جستجو «اسکنر و دوربین» را وارد کرده، روی **مشاهده اسکنرها و دوربین‌ها** کلیک کنید و سپس بررسی کنید چاپگر نشان داده شود.

❑ Windows Vista/Windows Server 2008

روی دکمه شروع کلیک کرده، **پانل کنترل** > **سخت‌افزار و صدا** > **اسکنرها و دوربین‌ها** را انتخاب کرده و سپس بررسی کنید چاپگر نشان داده شود.

❑ Windows XP/Windows Server 2003 R2/Windows Server 2003

روی دکمه شروع کلیک کرده، **پانل کنترل** > **چاپگرها و سایر سخت‌افزار** > **اسکنر و دوربین‌ها** را انتخاب کرده و سپس بررسی کنید چاپگر نشان داده شود.

اطلاعات مرتبط

← "حذف برنامه ها" در صفحه 90
← "نصب برنامه ها" در صفحه 89

مشکلات مربوط به تصویر اسکن شده

رنگ های ناهموار، کثیفی، لکه و دیگر موارد هنگام اسکن از شیشه اسکنر نمایش داده می شوند.

❑ شیشه اسکنر را تمیز کنید.

❑ هرگونه کثیفی یا خاشاک را از روی سند پاک کنید.

❑ روی سند یا پوشش سند زیاد فشار وارد نکنید. اگر زیاد فشار وارد کنید، ممکن است تصویر مات شود، کثیف یا لکه دار به نظر بیاید.

اطلاعات مرتبط

← "تمیز کردن شیشه اسکنر" در صفحه 83

کیفیت تصویر مناسب نیست

❑ در Epson Scan 2، تصویر را با استفاده از زبانه **تنظیمات پیشرفته** تنظیم کنید و سپس اسکن نمایید.

❑ اگر وضوح تصویر پایین است، سعی کنید وضوح را افزایش دهید و سپس اسکن نمایید.

اطلاعات مرتبط

← "اسکن کردن با استفاده از Epson Scan 2" در صفحه 62

افست در پس‌زمینه تصویر نمایان می‌شود

ممکن است تصاویر موجود در پشت سند در تصویر اسکن شده نمایان شود.

❑ در Epson Scan 2، زبانه **تنظیمات پیشرفته** را انتخاب کنید و سپس **درخشندگی** را تنظیم کنید.

بسته به تنظیمات موجود در زبانه **تنظیمات اصلی** > **نوع تصویر** یا سایر تنظیمات موجود در زبانه **تنظیمات پیشرفته** ممکن است این ویژگی در دسترس نباشد.

❑ در Epson Scan 2، زبانه **تنظیمات پیشرفته** و سپس **گزینه تصویر** > **ارتقای متن** را انتخاب کنید.

❑ هنگام اسکن کردن از شیشه اسکنر، یک کاغذ سیاه یا یک پد رومیزی روی سند قرار دهید.

اطلاعات مرتبط

← "اسکن کردن با استفاده از Epson Scan 2" در صفحه 62
← "قرار دادن اسناد" در صفحه 24

متن تار می شود

❑ در Epson Scan 2، زبانه **تنظیمات پیشرفته** و سپس **گزینه تصویر** > **ارتقای متن** را انتخاب کنید.

❑ در Epson Scan 2، هنگامی‌که **نوع تصویر** در زبانه **تنظیمات اصلی** بر روی **سیاه و سفید** تنظیم شده است، **آستانه** را در زبانه **تنظیمات پیشرفته** تنظیم کنید. هنگامی‌که **آستانه** را افزایش می دهید، سیاه قوی تر می شود.

❑ اگر وضوح تصویر پایین است، سعی کنید وضوح را افزایش دهید و سپس اسکن نمایید.

اطلاعات مرتبط

← "اسکن کردن با استفاده از Epson Scan 2" در صفحه 62

الگوهای موج دار (سایه های شبکه ای) نمایش داده می شوند

اگر سند یک سند چاپ شده است، الگوهای موج دار (سایه های شبکه ای) ممکن است بر روی تصویر اسکن شده نمایش داده شوند.

❑ در زبانه **تنظیمات پیشرفته** در Epson Scan 2، **حذف طرح موير** را تنظیم کنید.

❑ وضوح را تغییر دهید و سپس دوباره اسکن کنید.

اطلاعات مرتبط

← "اسکن کردن با استفاده از Epson Scan 2" در صفحه 62

ناحیه درست را نمی توان در شیشه اسکنر اسکن نمود

❑ اطمینان حاصل کنید که سند به صورت درست در مقابل علائم ترازبندی قرار گرفته باشد.

❑ اگر لبه تصویر اسکن شده از بین رفته، سند را کمی از لبه شیشه اسکنر دور کنید.

❑ هنگام اسکن کردن از طریق صفحه کنترل و انتخاب عملکرد برش خودکار ناحیه اسکن، هرگونه مواد زائد یا آلودگی را از روی شیشه اسکن و روکش سند برطرف کنید. در صورتی که هرگونه مواد زائد یا آلودگی در اطراف سند وجود دارد، محدوده اسکن گسترش می یابد تا آن را شامل شود.

اطلاعات مرتبط

← "قرار دادن اسناد" در صفحه 24
← "تمیز کردن شیشه اسکنر" در صفحه 83

هنگامی‌که به عنوان PDF قابل جستجو ذخیره می شود، متن به صورت صحیح شناسایی نمی شود

❑ در پنجره **گزینه های فرمت تصویر** در Epson Scan 2، بررسی کنید که **زبان متن** به صورت صحیح در زبانه **متن** تنظیم شده باشد.

❑ بررسی کنید که سند به صورت مستقیم قرار داده شده باشد.

❑ از سندی استفاده کنید که دارای متن واضح باشد. ممکن است شناسایی متن برای انواع سندهای زیر انجام نشود.

- ❑ سندهایی که چندین دفعه کپی شده اند
- ❑ سندهایی که توسط فکس دریافت شده اند (با وضوح پایین)
- ❑ سندهایی که در آنها فاصله حروف یا فاصله خطوط بسیار کم است
- ❑ سندهای دارای خطوط یا زیرخط در متن
- ❑ سندهای دارای متن دست نویس
- ❑ سندهای دارای چین و چروک یا انحنا

❑ در Epson Scan 2، هنگامی‌که **نوع تصویر** در زبانه **تنظیمات اصلی** بر روی **سیاه و سفید** تنظیم شده است، **آستانه** را در زبانه **تنظیمات پیشرفته** تنظیم کنید. هنگامی‌که **آستانه** را افزایش می دهید، ناحیه رنگ سیاه بزرگتر می شود.

❑ در Epson Scan 2، زبانه **تنظیمات پیشرفته** و سپس **گزینه تصویر** > **ارتقای متن** را انتخاب کنید.

اطلاعات مرتبط

← "اسکن کردن با استفاده از Epson Scan 2" در صفحه 62

برطرف کردن اشکالات در تصویر اسکن شده امکان‌پذیر نیست

اگر همه راه حل ها را امتحان کرده اید و مشکل هنوز برطرف نشده است، تنظیمات Epson Scan 2 را با استفاده از Epson Scan 2 Utility راه‌اندازی کنید.

نکته:
Epson Scan 2 Utility برنامه ای است که همراه *Epson Scan 2* عرضه می شود.

1. Epson Scan 2 Utility را آغاز کنید.

❑ Windows 10/Windows Server 2016

روی دکمه شروع کلیک کنید و سپس **EPSON** > **Epson Scan 2 Utility** را انتخاب کنید.

❑ Windows 8.1/Windows 8/Windows Server 2012 R2/Windows Server 2012

نام برنامه را در قسمت جستجو وارد کنید و سپس نماد نشان داده شده را انتخاب نمایید.

❑ Windows 7/Windows Vista/Windows XP/Windows Server 2008 R2/Windows Server 2008/Windows Server 2003 R2/Windows Server 2003

روی دکمه شروع کلیک کنید و سپس **همه برنامه‌ها** یا **برنامه‌ها** > **EPSON** > **Epson Scan 2** > **Epson Scan 2 Utility** را انتخاب کنید.

❑ Mac OS

برو > **برنامه‌ها** > **Epson Software** > **Epson Scan 2 Utility** را انتخاب کنید.

2. زبانه **سایر موارد** را انتخاب کنید.

3. روی **تنظیم مجدد** کلیک کنید.

نکته:
اگر راه اندازی مشکل را حل نکرد، *Epson Scan 2* را حذف و دوباره نصب کنید.

اطلاعات مرتبط

"حذف برنامه ها" در صفحه 90
"نصب برنامه ها" در صفحه 89

سایر مشکلات مربوط به اسکن

اسکن بسیار آهسته است

وضوح را کم کنید.

درحین اسکن پیوسته، سرعت اسکن به شدت کاهش می یابد

سرعت اسکن کاهش می یابد تا از گرم شدن بیش از حد و آسیب دیدن مکانیزم چاپگر جلوگیری شود. با این حال، شما می توانید به اسکن ادامه دهید. برای بازگشت به سرعت عادی اسکن، اجازه دهید چاپگر به مدت حداقل 30 دقیقه بدون کارکرد باشد. اگر چاپگر خاموش شود سرعت اسکن به حالت عادی باز نمی گردد.

هنگام اسکن کردن PDF/Multi-TIFF اسکن متوقف می شود

- هنگام اسکن کردن با استفاده از Epson Scan 2، می توانید به صورت پیوسته تا 999 صفحه را با فرمت PDF و تا 200 صفحه را با فرمت Multi-TIFF اسکن کنید.
- هنگام اسکن کردن مقادیر زیاد، توصیه می کنیم در مقیاس خاکستری اسکن کنید.
- فضای آزاد روی دیسک سخت رایانه را افزایش دهید. اگر فضای آزادی موجود نباشد ممکن است اسکن متوقف شود.
- سعی کنید با وضوح کمتری اسکن کنید. اگر اندازه کل اسناد به محدوده آن برسد اسکن متوقف می شود.

اطلاعات مرتبط

"اسکن کردن با استفاده از Epson Scan 2" در صفحه 62

سایر مشکلات

صدای کارکرد بسیار زیاد است

اگر صدای دستگاه بیش از حد بلند است، **بیصدا** را فعال کنید.فعالسازی این قابلیت می تواند سرعت چاپ را کاهش دهد.

- پانل کنترل

از صفحه اصلی را OFF انتخاب و سپس **حالت بیصدا** را فعال کنید.

❑ Windows درایور چاپگر

بیصدا را در زبانه **اندازه** فعال کنید.

❑ Mac OS درایور چاپگر

موارد برگزیده سیستم را از منوی > **چاپگرها و اسکنرها** (یا **چاپ و اسکن**، **چاپ و نمابر**) و سپس چاپگر را انتخاب کنید.روی **گزینه ها و لوازم** > **گزینه ها** (یا **درایور**) کلیک کنید.**On** را بعنوان تنظیم **بیصدا** انتخاب کنید.

❑ Epson Scan 2

روی دکمه کلیک کنید تا پنجره **پیکربندی** باز شود.سپس **حالت بیصدا** را در زبانه **اسکن** تنظیم کنید.

برنامه با فایروال مسدود شده است (فقط برای Windows)

برنامه را به لیست برنامه های مجاز در فایروال Windows در قسمت تنظیمات امنیتی در **پانل کنترل** اضافه نمایید.

پیامی نمایش داده می‌شود و از شما می‌خواهد که سطح جوهر را بازنشانی کنید

مخزن جوهر را دوباره پر کنید و سپس سطح جوهر را بازنشانی کنید.

بسته به شرایط استفاده، ممکن است هنگامی‌که پیام نمایش داده می‌شود هنوز جوهر در مخزن وجود داشته باشد.

نشت جوهر

❑ در صورت چسبیدن جوهر به ناحیه اطراف مخزن، آن را با استفاده از پارچه بدون پرز یا گلوله پنبه تمیز کنید.

❑ در صورت ریختن جوهر بر روی میز یا زمین، آن را فوری تمیز کنید.پس از خشک شدن جوهر، زدودن لکه دشوار می‌شود.برای جلوگیری از گسترش لکه، جوهر را با پارچه خشک بزدایید و سپس با پارچه مرطوب تمیز کنید.

❑ در صورت آغشته شدن دستتان به جوهر، آن را با آب و صابون بشویید.

ضميمه

مشخصات فنی

مشخصات چاپگر

قرار دادن نازل هد چاپ		نازل‌های جوهر سیاه: 2×400 ردیف
وزن کاغذ*	کاغذ ساده	64 تا 90 گرم/متر مربع (17 تا 24 پوند)
	پاکت نامه‌ها	پاکت نامه شماره 10، DL ، C6: 75 تا 90 گرم/متر مربع (20 تا 24 پوند)

* حتی وقتی ضخامت کاغذ در محدوده مجاز است، ممکن است بسته به خصوصیات یا کیفیت کاغذ، تغذیه دستگاه انجام نشود یا کیفیت چاپ کاهش پیدا کند.

ناحیه قابل چاپ

ناحیه قابل چاپ برای برگه های تک

ممکن است به دلیل مکانیسم چاپگر، کیفیت چاپ در نواحی سایه دار کاهش یابد.

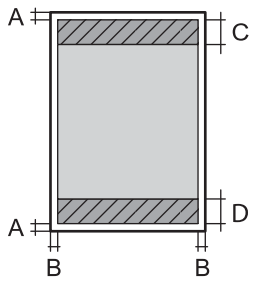

A	3.0 میلی متر (0.12 اینچ)
B	3.0 میلی متر (0.12 اینچ)
C	46.0 میلی متر (1.81 اینچ)
D	44.0 میلی متر (1.73 اینچ)

ناحیه قابل چاپ برای پاکت نامه

ممکن است به دلیل مکانیسم چاپگر، کیفیت چاپ در نواحی سایه دار کاهش یابد.

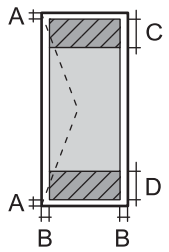

A	3.0 میلی متر (0.12 اینچ)
B	5.0 میلی متر (0.20 اینچ)
C	24.0 میلی متر (0.95 اینچ)
D	46.0 میلی متر (1.81 اینچ)

ضميمه

مشخصات اسکنر

نوع اسکنر	تخت
دستگاه فتوالکتریک	CIS
پیکسل های موثر	14040×10200 پیکسل (1200 نقطه در اینچ)
حداکثر اندازه سند	297×216 میلی متر (11.7×8.5 اینچ) A4, Letter
وضوح اسکن	1200 نقطه در اینچ (اسکن اصلی) 2400 نقطه در اینچ (اسکن فرعی)
وضوح خروجی	50 تا 9600 نقطه در اینچ در 1 نقطه در اینچ افزایش
عمق رنگ	رنگ ❑ 48 بیت در هر پیکسل داخلی (16 بیت در هر پیکسل در هر رنگ داخلی) ❑ 24 بیت در هر پیکسل خارجی (8 بیت در هر پیکسل در رنگ خارجی) مقیاس خاکستری ❑ 16 بیت در هر پیکسل داخلی ❑ 8 بیت در هر پیکسل خارجی سیاه و سفید ❑ 16 بیت در هر پیکسل داخلی ❑ 1 بیت در هر پیکسل خارجی
منبع نور	LED

مشخصات رابط

برای رایانه	USB با سرعت بالا

ابعاد

ابعاد	ذخیره ❑ عرض: 375 میلی متر (14.8 اینچ) ❑ طول: 347 میلی متر (13.7 اینچ) ❑ ارتفاع: 302 میلی متر (11.9 اینچ) چاپ ❑ عرض: 375 میلی متر (14.8 اینچ) ❑ طول: 347 میلی متر (13.7 اینچ) ❑ ارتفاع: 302 میلی متر (11.9 اینچ)

عرض*	تقریبا 6.2 کیلوگرم (13.7 پوند)

* بدون جوهر و سیم برق.

مشخصات الکتریکی

مدل	مدل 100 تا 240 ولت	مدل 220 تا 240 ولت
دامنه فرکانس ارزیابی شده	50 تا 60 هرتز	50 تا 60 هرتز
جریان ارزیابی شده	0.5 تا 0.2 آمپر	0.3 آمپر
مصرف برق (با اتصال USB)	کپی های تکی: حدود 13.0 وات (ISO/ IEC24712) حالت آماده: حدود 5.0 وات حالت خواب: حدود 0.7 وات خاموش: حدود 0.2 وات	کپی های تکی: حدود 13.0 وات (ISO/ IEC24712) حالت آماده: حدود 5.1 وات حالت خواب: حدود 0.7 وات خاموش: حدود 0.3 وات

نکته:

❑ برای بررسی ولتاژ به برچسب روی چاپگر مراجعه کنید.

❑ کاربران اروپایی برای اطلاع از جزئیات مربوط به مصرف برق، به وب سایت زیر مراجعه نمایند.

http://www.epson.eu/energy-consumption

مشخصات محیطی

کارکرد	از این چاپگر در محدوده ای که در نمودار زیر نشان داده شده است استفاده کنید. 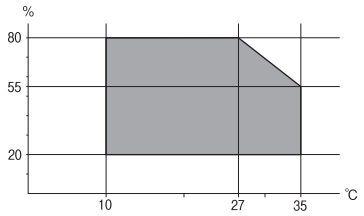 دما: 10 تا 35°C (50 تا 95°F) رطوبت: 20 تا 80% رطوبت نسبی (بدون تغلیظ)
ذخیره	دما: 20- تا 40°C (4- تا 104°F)* رطوبت: 5 تا 85 درصد RH (بدون تراکم)

* می توانید برای یک ماه در دمای 40 درجه سانتی گراد (104درجه فارنهایت) نگهدارید.

مشخصات محیطی برای بطری های جوهر

دمای نگهداری	20- تا 40°C (4- تا 104°F)*

دمای انجماد	(5°F) -15°C یخ جوهر آب می شود و پس از حدود 2 ساعت در دمای 25°C (77°F) قابل استفاده می گردد.

* می‌توانید برای یک ماه در دمای (104°F) 40°C نگهداری کنید.

نیازمندی‌های سیستم

❑ Windows 10 (32-بیت، 64-بیت)/Windows 8.1 (32-بیت، 64-بیت)/Windows 8 (32-بیت، 64-بیت)/Windows 7 (32-بیت، 64-بیت)/Windows Vista (32-بیت، 64-بیت)/Windows XP SP3 یا جدیدتر (32-بیت)/Windows XP Professional x64 Edition SP2 یا جدیدتر//Windows Server 2016/Windows Server 2008 R2/Windows Server 2012/Windows Server 2012 R2/ Windows Server 2003 SP2/Windows Server 2003 R2/Windows Server 2008یا جدیدتر

❑ macOS High Sierra/macOS Sierra/OS X El Capitan/OS X Yosemite/OS X Mavericks/OS X Mountain Lion/Mac OS Xv10.7.x/Mac OS X v10.6.8

نکته:

❑ *Mac OS* ممکن است از برخی از برنامه‌ها و ویژگی‌ها پشتیبانی نکند.

❑ از فایل سیستم (*UFS*) *UNIX* برای *Mac OS*پشتیبانی نمی‌شود.

اطلاعات تنظیمی

استانداردها و تأییدیه های مربوط به مدل اروپایی

مدل زیر دارای علامت CE بوده و با همه آیین‌نامه های جاری EU مطابقت دارد. برای اطلاع از جزئیات، از وب سایت زیر بازدید نمایید تا به بیانیه کامل انطباق های حاوی مرجع آیین‌نامه ها و استانداردهای هماهنگ که برای اعلام انطباق استفاده می شود دسترسی پیدا کنید.

http://www.epson.eu/conformity

C651A

محدودیت های کپی کردن

برای اطمینان از استفاده قانونی و مسئولانه چاپگر محدودیت های زیر را رعایت کنید.

کپی موارد زیر طبق قانون ممنوع است:

❑ صورتحساب های بانکی، مسکوکات، اوراق بهادار قابل عرضه در بازار صادر شده از طرف دولت، اوراق بهادار ضمانتی دولتی، و اوراق بهادار شهرداری

❑ تمبر های پستی استفاده نشده، کارت پستال های از پیش مهر شده، و دیگر اقلام پستی رسمی پستی معتبر

❑ تمبرهای درآمد صادر شده از طرف دولت، و اوراق بهادار صادر شده طبق روال قانونی

هنگام کپی کردن موارد زیر احتیاط کنید:

❑ اوراق بهادار قابل عرضه در بازار خصوصی، (گواهی سهام، یادداشت های مذاکره، چک ها و سایر موارد)، بلیط های ماهانه، بلیط های امتیازی و سایر موارد.

❑ گذرنامه ها، گواهی نامه های رانندگی، ضمانت های تناسب، کارت تردد در جاده، کوپن غذا، بلیط ها و سایر موارد.

نکته:
ممکن است کپی این موارد نیز طبق قانون ممنوع شده باشد.

استفاده مسئولانه از محتوای دارای حق چاپ:

ممکن است با کپی نامناسب از محتوای دارای حق چاپ از چاپگرها سواستفاده شود. به جز مواردی که با یک وکیل آگاه مشورت کرده اید، قبل از کپی کردن محتوای منتشر شده، در قبال گرفتن اجازه از دارنده حق کپی مسئول بوده و به آن احترام بگذارید.

حمل‌ونقل و نگهداری چاپگر

هنگامی‌که نیاز به نگهداری چاپگر یا انتقال آن به منظور جابجایی یا انجام تعمیرات دارید، مراحل زیر را برای بسته‌بندی چاپگر دنبال کنید.

ضميمه

مهم:

❑ هنگام نگهداری یا جابجایی چاپگر، آن را در کیسه پلاستیکی قرار دهید و تا بزنید تا بسته شود. چاپگر را کج نکنید، آن را بصورت عمودی نگه دارید یا آن را وارونه کنید در غیر اینصورت ممکن است جوهر نشت کند.

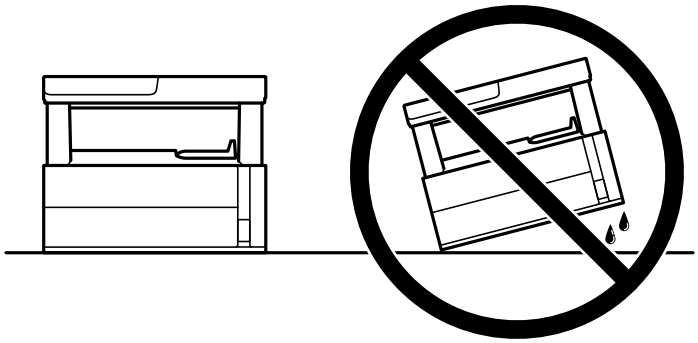

❑ هنگام بلند کردن چاپگر، دست‌های خود را در موقعیتی که در شکل زیر نشان داده شده است قرار دهید.

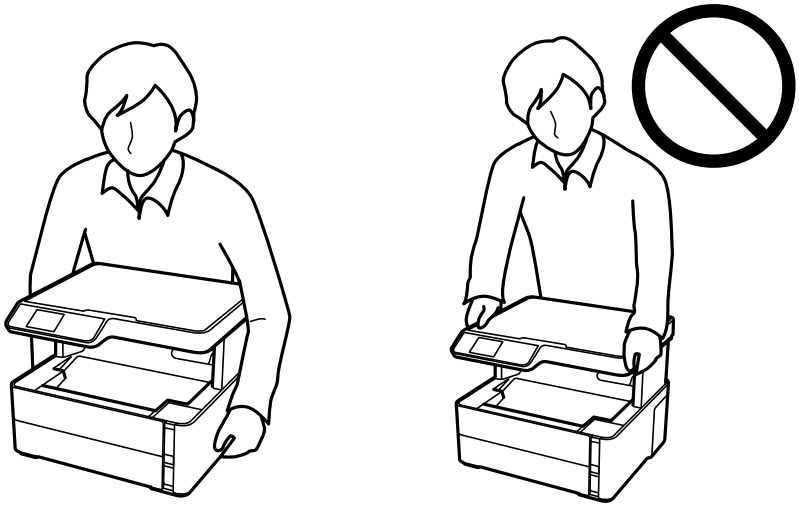

❑ هنگام نگهداری یا انتقال بطری جوهر، بطری را کج نکنید و آن را در معرض ضربه یا تغییرات دمایی قرار ندهید.درغیراین‌صورت ممکن است با وجود بسته بودن درپوش بطری، جوهر نشت کند.هنگام بستن درپوش، حتماً بطری را به صورت عمودی نگه دارید و از نشت کردن جوهر در هنگام جابجا کردن بتری جلوگیری کنید؛ مثلاً بتری را درون کیسه قرار دهید.

❑ بطری‌های باز شده جوهر را در داخل جعبه همراه چاپگر قرار ندهید.

1. با فشار دادن دکمه ⏻ چاپگر را خاموش کنید.

2. اطمینان حاصل کنید که چراغ روشن-خاموش در حالت خاموش قرار گیرد و سپس سیم برق را از پریز بکشید.

> **مهم:**
> هنگامی‌که چراغ روشن-خاموش در حالت خاموش است، سیم برق را از پریز جدا کنید. درغیراین‌صورت چاپگر به وضعیت اولیه خود باز نمی‌گردد و باعث خشک شدن جوهر شده و ممکن است انجام چاپ غیرممکن گردد.

3. اتصال همه کابل‌ها نظیر سیم برق و کابل USB را قطع کنید.

4. همه کاغذها را از چاپگر خارج کنید.

5. مطمئن شوید هیچ سندی در چاپگر نباشد.

6. درپوش چاپگر را باز کنید. هد چاپ را توسط نوار چسب محکم کنید.

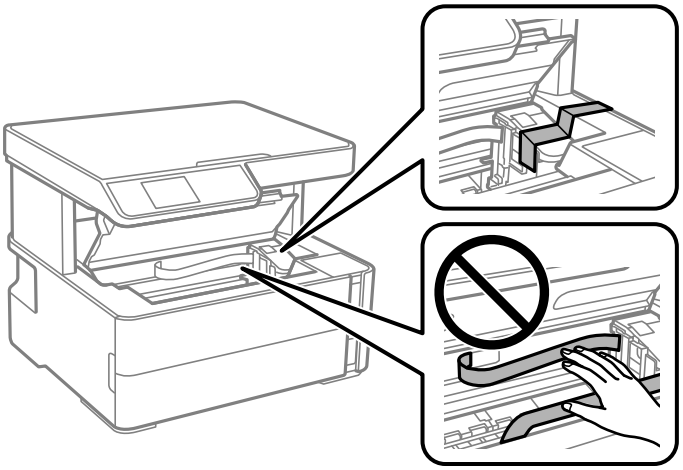

7. مطمئن شوید که درپوش به طور ایمن روی مخزن جوهر نصب شده است.

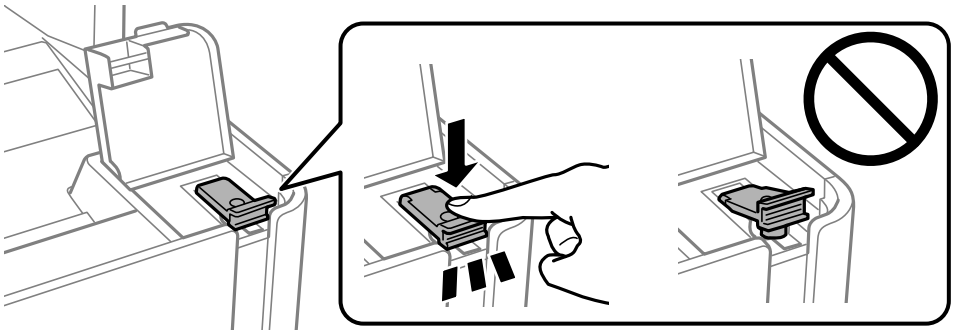

8. درپوش مخزن جوهر را محکم ببندید.

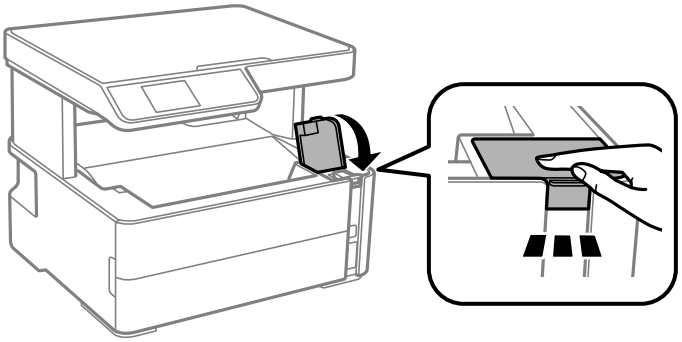

9. کشوی جانبی ارائه شده به همراه چاپگر را بنحوی جا بزنید که زبانه باز کردن مانند شکل زیر رو به جلو باشد.

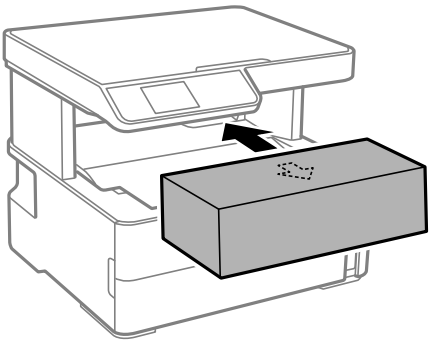

10. چاپگر را در کیسه پلاستیکی قرار دهید و تا بزنید تا بسته شود.

11. با استفاده از لوازم محافظتی، چاپگر را در جعبه بسته بندی کنید.

مهم:
هنگام حمل‌ونقل یا نگهداری چاپگر با بسته‌بندی آن در جعبه اصلی مطمئن شوید چاپگر را در حالت افقی نگه می‌دارید؛ در غیر این صورت، ممکن است جوهر نشت کند.

هنگام استفاده مجدد از چاپگر، حتماً نوار چسب روی هد چاپ را باز کنید. اگر کیفیت چاپ در چاپ‌های بعدی کاهش یافت هد چاپ را تمیز و تراز کنید.

اطلاعات مرتبط

- "نام و عملکرد قطعات" در صفحه 11
- "تمیز کردن هد چاپ (تمیز کردن هد)" در صفحه 77
- "تراز کردن هد چاپ" در صفحه 80

حق نسخه‌برداری

تکثیر و نگهداری این نشریه در سیستم‌های بازیابی یا انتقال هر بخش از آن به روش‌های مختلف الکترونیکی، مکانیکی، فتوکپی، ضبط یا جز آن بدون کسب مجوز کتبی از شرکت Seiko Epson ممنوع است. استفاده از اطلاعات مندرج در اینجا مشمول مسئولیت حق اختراع نیست. بابت خسارات ناشی از استفاده اطلاعات در اینجا هیچ مسئولیتی پذیرفته نمی‌شود. اطلاعات مندرج در اینجا فقط برای محصولات Epson طراحی شده است. Epson بابت استفاده از این اطلاعات برای محصولات دیگر مسئولیتی نمی‌پذیرد.

نه شرکت Seiko Epson و نه شرکت‌های وابسته آن در قبال خسارت، زیان، هزینه یا مخارج تحمیل شده به خریدار یا اشخاص ثالث در نتیجه تصادف، سوءاستفاده یا استفاده نادرست از این محصول یا اصلاحات، تعمیرات یا تغییرات غیرمجاز محصول یا (به استثنای ایالات متحده) کوتاهی در رعایت دستورالعمل‌های بهره‌برداری و نگهداری شرکت Seiko Epson در برابر خریدار این محصول یا اشخاص ثالث مسئولیتی نخواهد داشت.

شرکت Seiko Epson و شرکت‌های وابسته به آن در قبال خسارات یا مشکلات ناشی از استفاده از گزینه‌ها یا محصولات مصرفی غیر از مواردی که شرکت Seiko Epson "محصولات اصل Epson" یا "محصولات مورد تایید Epson" اعلام کرده است، مسئولیتی نخواهند داشت.

شرکت Seiko Epson بابت خسارات ناشی از تداخل الکترومغناطیسی بر اثر مصرف کابلهای رابط غیر از آنهایی که شرکت Seiko Epson "محصولات مورد تایید Epson" اعلام کرده است، مسئولیتی ندارد.

© Seiko Epson Corporation 2018

محتوای این راهنما و مشخصات این محصول ممکن است بدون اعلام قبلی تغییر کند.

علایم تجاری

- EPSON® یک علامت تجاری ثبت شده است، و EPSON EXCEED YOUR VISION یا EXCEED YOUR VISION علامت تجاری شرکت Seiko Epson است.
- Epson Scan 2 software is based in part on the work of the Independent JPEG Group.
- libtiff

  Copyright © 1988-1997 Sam Leffler

  Copyright © 1991-1997 Silicon Graphics, Inc.

  Permission to use, copy, modify, distribute, and sell this software and its documentation for any purpose is hereby granted without fee, provided that (i) the above copyright notices and this permission notice appear in all copies of the software and related documentation, and (ii) the names of Sam Leffler and Silicon Graphics may not be used in any advertising or publicity relating to the software without the specific, prior written permission of Sam Leffler and Silicon Graphics.

  THE SOFTWARE IS PROVIDED "AS-IS" AND WITHOUT WARRANTY OF ANY KIND, EXPRESS, IMPLIED OR OTHERWISE, INCLUDING WITHOUT LIMITATION, ANY WARRANTY OF MERCHANTABILITY OR FITNESS FOR A PARTICULAR PURPOSE.

  IN NO EVENT SHALL SAM LEFFLER OR SILICON GRAPHICS BE LIABLE FOR ANY SPECIAL, INCIDENTAL, INDIRECT OR CONSEQUENTIAL DAMAGES OF ANY KIND, OR ANY DAMAGES WHATSOEVER RESULTING FROM LOSS OF USE, DATA OR PROFITS, WHETHER OR NOT ADVISED OF THE POSSIBILITY OF DAMAGE, AND ON ANY THEORY OF LIABILITY, ARISING OUT OF OR IN CONNECTION WITH THE USE OR PERFORMANCE OF THIS SOFTWARE.
- Intel® is a registered trademark of Intel Corporation.
- Microsoft®, Windows®, Windows Server®, and Windows Vista® are registered trademarks of Microsoft Corporation.
- Apple, Macintosh, macOS, OS X, and ColorSync are trademarks of Apple Inc., registered in the U.S. and other countries.
- Adobe and Adobe Reader are either registered trademarks or trademarks of Adobe Systems Incorporated in the United States and/or other countries.
- اطلاعیه عمومی: سایر نام های محصول که در اینجا استفاده می شود فقط برای اهداف شناسایی بوده و ممکن است علامت های تجاری مالکان مربوطه آنها باشند.Epson حقوق مربوط به این مارک ها را از خود سلب می کند.

جایی که می توانید راهنما را دریافت کنید

وب سایت پشتیبانی فنی

اگر به راهنمایی بیشتری نیاز داشتید، به وب سایت پشتیبانی Epson نشان داده شده در زیر مراجعه کنید. کشور یا منطقه خود را انتخاب کنید و به بخش پشتیبانی وب سایت Epson محلی خود بروید. آخرین درایورها، سوالات متداول، دفترچه های راهنما یا سایر موارد قابل دانلود نیز در سایت موجودند.

http://support.epson.net/

http://www.epson.eu/Support (اروپا)

اگر محصول Epson شما به درستی کار نمی کند و نمی توانید مشکل را حل کنید، برای راهنمایی با سرویس های پشتیبانی Epson تماس بگیرید.

تماس با پشتیبانی Epson

قبل از تماس با Epson

اگر محصول Epson شما به درستی کار نمی کند و نمی توانید با استفاده از اطلاعات عیب یابی موجود در دفترچه های راهنمای محصول خود مشکل را حل کنید، برای راهنمایی با سرویس های پشتیبانی Epson تماس بگیرید. اگر پشتیبانی Epson برای ناحیه شما در لیست زیر قرار ندارد، با فروشنده ای که محصول خود را از آنجا خریداری کردید تماس بگیرید.

اگر اطلاعات زیر را در اختیار پشتیبانی Epson قرار دهید می توانند سریع تر به شما کمک کنند:

- شماره سریال محصول

  (برچسب شماره سریال معمولا در پشت محصول است.)

- مدل محصول

- نسخه نرم افزار محصول

  (بر روی **About**، **Version Info** یا دکمه مشابه در نرم افزار محصول کلیک کنید.)

- مارک و مدل رایانه خود

- نام و نسخه سیستم عامل رایانه

- نام ها و نسخه های برنامه های نرم افزار که بطور معمول با محصول خود استفاده می کنید

راهنما برای کاربران در اروپا

برای اطلاع از نحوه تماس با پشتیبانی Epson، سند ضمانت شناسه اروپایی خود را بررسی کنید.

راهنما برای کاربران در تایوان

اطلاعات تماس برای اطلاعات، پشتیبانی و سرویس ها:

وب جهانی

http://www.epson.com.tw

اطلاعات مربوط به مشخصات محصول، درایورها برای دانلود، و درخواست های مربوط به محصولات نیز موجودند.

بخش راهنمایی Epson

تلفن: +886-2-80242008

تیم راهنمای ما می توانند از طریق تلفن در موارد زیر به شما کمک کنند:

- ❑ درخواست فروش و اطلاعات محصول
- ❑ سوالات یا مشکلات مربوط به استفاده از محصول
- ❑ درخواست های مربوط به ضمانت و سرویس تعمیر

مرکز سرویس تعمیر:

http://www.tekcare.com.tw/branchMap.page

شرکت TekCare یک مرکز خدمات مجاز Epson Taiwan Technology & Trading Ltd است.

راهنمایی برای کاربران در سنگاپور

منابع اطلاعات، پشتیبانی، و سرویس هایی که از Epson سنگاپور موجودند عبارتند از:

وب جهانی

http://www.epson.com.sg

اطلاعات مربوط به مشخصات محصول، درایورها برای دانلود، سوالات متداول (FAQ)، درخواست های مربوط به فروش و پشتیبانی فنی از طریق ایمیل موجودند.

بخش راهنمایی Epson

تلفن رایگان: 800-120-5564

تیم راهنمای ما می توانند از طریق تلفن در موارد زیر به شما کمک کنند:

- ❑ درخواست فروش و اطلاعات محصول
- ❑ سوالات مربوط به استفاده از محصول و رفع اشکال
- ❑ درخواست های مربوط به ضمانت و سرویس تعمیر

راهنمایی برای کاربران در تایلند

اطلاعات تماس برای اطلاعات، پشتیبانی و سرویس ها:

وب جهانی

http://www.epson.co.th

اطلاعات مربوط به مشخصات محصول، درایورها برای دانلود، سوالات متداول (FAQ) و ایمیل موجودند.

مرکز تماس Epson

تلفن: 66-2685-9899

ایمیل: support@eth.epson.co.th

"مرکز تماس" می توانند از طریق تلفن در موارد زیر به شما کمک کنند:

❑ درخواست فروش و اطلاعات محصول

❑ سوالات یا مشکلات مربوط به استفاده از محصول

❑ درخواست های مربوط به ضمانت و سرویس تعمیر

راهنمایی برای کاربران در ویتنام

اطلاعات تماس برای اطلاعات، پشتیبانی و سرویس ها:

مرکز سرویس Epson

65 Truong Dinh Street, District 1, Hochiminh City, Vietnam.

تلفن (شهر هوشی‌مین): 84-8-3823-9239، 84-8-3825-6234

29 Tue Tinh, Quan Hai Ba Trung, Hanoi City, Vietnam

تلفن (شهر هانوی):84-4-3978-4785، 84-4-3978-4775

راهنمایی برای کاربران در اندونزی

اطلاعات تماس برای اطلاعات، پشتیبانی و سرویس ها:

وب جهانی

http://www.epson.co.id

❑ اطلاعات مربوط به مشخصات محصول، درایورها برای دانلود

❑ سوالات متداول (FAQ)، درخواست فروش، سوالات از طریق ایمیل

خط مشاوره Epson

تلفن: 766-1500-62+

نمابر: 799-66-808-21-62+

تیم مشاوره ما می توانند از طریق تلفن یا نمابر در موارد زیر به شما کمک کنند:

❑ درخواست فروش و اطلاعات محصول

❑ پشتیبانی فنی

مرکز سرویس Epson

ایالت	نام شرکت	آدرس	تلفن ایمیل
DKI JAKARTA	ESS JAKARTA MANGGADUA	Ruko Mall Mangga Dua No. 48 Jl. Arteri Mangga Dua, Jakarta Utara - DKI JAKARTA	(+6221) 62301104 jkt-admin@epson-indonesia.co.id
NORTH SUMATERA	ESC MEDAN	Jl. Bambu 2 Komplek Graha Niaga Nomor A-4, Medan - North Sumatera	(+6261) 42066090 / 42066091 mdn-adm@epson-indonesia.co.id

ضميمه

ایالت	نام شرکت	آدرس	تلفن ایمیل
WEST JAWA	ESC BANDUNG	Jl. Cihampelas No. 48 A Bandung Jawa Barat 40116	(+6222) 4207033 bdg-admin@epson-indonesia.co.id
DI YOGYAKARTA	ESC YOGYAKARTA	YAP Square, Block A No. 6 Jl. C Simanjutak Yogyakarta - DIY	(+62274) 581065 ygy-admin@epson-indonesia.co.id
EAST JAWA	ESC SURABAYA	Hitech Mall Lt. 2 Block A No. 24 Jl. Kusuma Bangsa No. 116 - 118 Surabaya - JATIM	(+6231) 5355035 sby-admin@epson-indonesia.co.id
SOUTH SULAWESI	ESC MAKASSAR	Jl. Cendrawasih NO. 3A, kunjung mae, mariso, MAKASSAR - SULSEL 90125	(+62411) 8911071 mksr-admin@epson-indonesia.co.id
WEST KALIMANTAN	ESC PONTIANAK	Komp. A yani Sentra Bisnis G33, Jl. Ahmad Yani - Pontianak Kalimantan Barat	(+62561) 735507 / 767049 pontianak-admin@epson-indonesia.co.id
RIAU	ESC PEKANBARU	Jl. Tuanku Tambusai No.459A Pekanbaru Riau	(+62761) 8524695 pkb-admin@epson-indonesia.co.id
DKI JAKARTA	ESS JAKARTA SUDIRMAN	Wisma Keiai Lt. 1 Jl. Jenderal Sudirman Kav. 3 Jakarta Pusat - DKI JAKARTA 10220	(+6221) 5724335 ess@epson-indonesia.co.id
EAST JAWA	ESS SURABAYA	Ruko Surya Inti Jl. Jawa No 2-4 Kav. 29 Surabaya - Jawa Timur	(+6231) 5014949 esssby@epson-indonesia.co.id
BANTEN	ESS SERPONG	Ruko Mall WTC Matahari No. 953, Serpong-Banten	(+6221) 53167051 / 53167052 esstag@epson-indonesia.co.id
CENTRAL JAWA	ESS SEMARANG	Komplek Ruko Metro Plaza Block C20 Jl. MT Haryono No 970 Semarang - JAWA TENGAH	(+6224) 8313807 / 8417935 esssmg@epson-indonesia.co.id
EAST KALIMANTAN	ESC SAMARINDA	Jl. KH. Wahid Hasyim (M. Yamin) Kelurahan Sempaja Selatan Kecamatan Samarinda UTARA - SAMARINDA - KALTIM	(+62541) 7272904 escsmd@epson-indonesia.co.id
SOUTH SUMATERA	ESC PALEMBANG	Jl. H.M Rasyid Nawawi No. 249 Kelurahan 9 Ilir Palembang Sumatera Selatan	(+62711) 311330 escplg@epson-indonesia.co.id
EAST JAVA	ESC JEMBER	JL. Panglima Besar Sudirman Ruko no.1D Jember-Jawa Timur (Depan Balai Penelitian & Pengolahan Kakao)	(+62331) 488373 / 486468 jmr-admin@epson-indonesia.co.id
NORTH SULAWESI	ESC MANADO	Tekno Megamall Lt LG 11 TK 21, Kawasan Megamas Boulevard, Jl Piere Tendean, Manado - SULUT 95111	(+62431) 8890996 MND-ADMIN@EPSON-INDONESIA.CO.ID

برای سایر شهرهایی که در این لیست نیستند، با خط مستقیم تماس بگیرید: 08071137766.

ضميمه

راهنمایی برای کاربران در مالزی

اطلاعات تماس برای اطلاعات، پشتیبانی و سرویس ها:

وب جهانی

http://www.epson.com.my

- ❑ اطلاعات مربوط به مشخصات محصول، درایورها برای دانلود
- ❑ سوالات متداول (FAQ)، درخواست فروش، سوالات از طریق ایمیل

مرکز تماس Epson

تلفن: 17349-8-1800 60+

- ❑ درخواست فروش و اطلاعات محصول
- ❑ سوالات یا مشکلات مربوط به استفاده از محصول
- ❑ درخواست های مربوط به ضمانت و سرویس تعمیر

دفتر مرکزی

تلفن: 603-56288288

فکس: 603-5628 8388/603-5621 2088

راهنمایی برای کاربران در هند

اطلاعات تماس برای اطلاعات، پشتیبانی و سرویس ها:

وب جهانی

http://www.epson.co.in

اطلاعات مربوط به مشخصات محصول، درایورها برای دانلود، و درخواست های مربوط به محصولات نیز موجودند.

خط راهنما

- ❑ اطلاعات سرویس و محصول و سایر سفارش مواد مصرفی (خطوط BSNL)
  شماره تلفن رایگان: 18004250011
  روزهای دوشنبه تا شنبه از ساعت 9 صبح تا 6 عصر (بجز روزهای تعطیل عمومی)
- ❑ سرویس (CDMA و کاربران تلفن همراه)
  شماره تلفن رایگان: 186030001600
  روزهای دوشنبه تا شنبه از ساعت 9 صبح تا 6 عصر (بجز روزهای تعطیل عمومی)

راهنمایی برای کاربران در فیلیپین

برای دسترسی به پشتیبانی فنی و همینطور سایر سرویس های پس از فروش، کاربران می توانند با Epson Philippines Corporation بصورت تلفنی یا از طریق نمابر و آدرس ایمیل زیر تماس داشته باشند:

ضمیمه

وب جهانی

http://www.epson.com.ph

اطلاعات مربوط به مشخصات محصول، درایورها برای دانلود، سوالات متداول (FAQ) و درخواست از طریق ایمیل موجودند.

خدمات مشتریان Epson در فیلیپین

تلفن رایگان: (PLDT) 1-800-1069-37766

تلفن رایگان: (دیجیتال) 1-800-3-0037766

منطقه مانیل: (+632)441-9030

وب سایت: https://www.epson.com.ph/contact

ایمیل: customercare@epc.epson.som.ph

روزهای دوشنبه تا شنبه از ساعت 9 صبح تا 6 عصر (بجز روزهای تعطیل عمومی)

تیم پشتیبانی مشتری ما می توانند از طریق تلفن در موارد زیر به شما کمک کنند:

- ❑ درخواست فروش و اطلاعات محصول
- ❑ سوالات یا مشکلات مربوط به استفاده از محصول
- ❑ درخواست های مربوط به ضمانت و سرویس تعمیر

Epson Philippines Corporation

خط اصلی: +632-706-2609

نمابر: +632-706-2663